Servicehandboek

DAF 66

Technische gegevens 1972-1976

VOLVO

VOORWOORD

Deze „Technische Gegevens" vervangen alle technische gegevens welke in de Werkplaatsinstructie DAF 66 zijn vermeld.
Dit Servicehandboek in combinatie met de Werkplaatsinstructie, waarin ingesloten de Service Bulletins, geeft U alle technische informatie, welke u voor het verlenen van service nodig heeft.

VOLVO CAR B.V. – EINDHOVEN

Technische Informatie
December 1976

dafclub.nl

0 Omrekeningstabellen - Lakken Smeermiddelen - Accessoires

1 Carrosserie - Verwarming

2 Motor - Koeling

3 Variomatic primair - Vacuumsysteem - Koppeling

4 Uitlaat - Brandstofsysteem

5 Elektrische installatie

6 Remmen

7 Ophanging - Wielen - Stuurinrichting

8 Variomatic secundair

9

Groep 0

Algemeen

dafclub.nl

Inhoud

	Pag.
Identificatie	0-1
Omrekeningstabellen	0-2
SI Omrekeningstabellen	0-6
Smeermiddelen	0-13
Lakken	0-14
Metallic lakken	0-18
Radio ontstoring	0-20
Motortestapparatuur	0-22
Accessoires	0-23

dafclub.nl

Identificatie

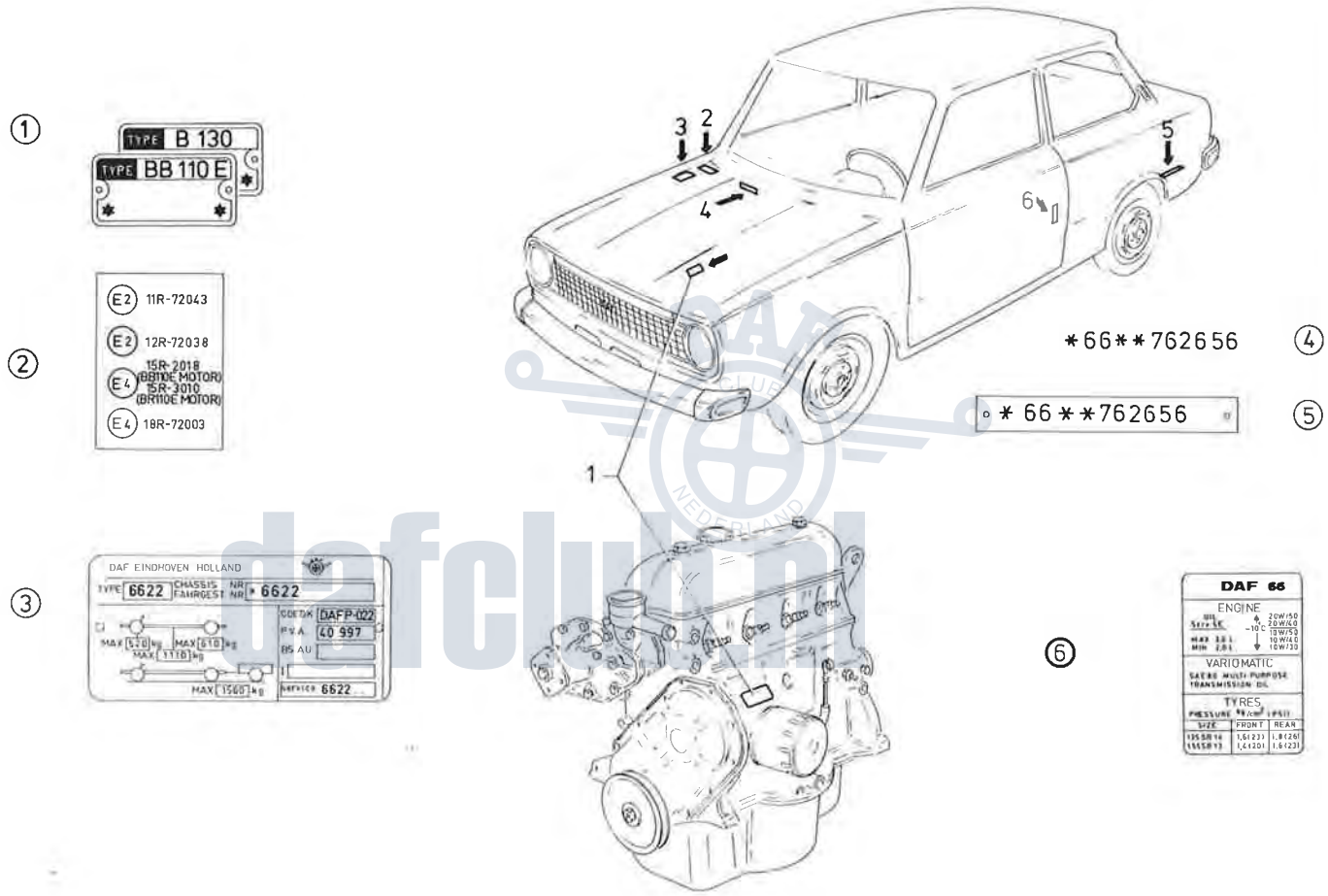

1. Motortype en -nummer
2. Emissie-eisen
3. Type aanduiding, bouwjaar chassisnummer, codenummer voor de kleur van de lak en het maximale laadvermogen
4. Chassisnummer
5. Chassisnummer (Nordic)
6. Serviceplaatje

Type aanduiding	Model	Verkoopbenaming	Motortype
6622	2-deurs	DAF 66 Luxe	BB 110 E
6623*	2-deurs	DAF 66 Super Luxe	BB 110 E
6624*	2-deurs	DAF 66 Coupé Super Luxe	BB 110 E
6632	3-deurs	DAF 66 Stationcar Luxe	BB 110 E
6633*	3-deurs	DAF 66 Stationcar Super Luxe	BB 110 E
6645	2-deurs	DAF 66 Sedan Marathon	B 130
6646	2-deurs	DAF 66 Coupé Marathon	B 130
6647	3-deurs	DAF 66 Stationcar Marathon	B 130

* De Super Luxe uitvoeringen kunnen ook worden geleverd met een optional motor BR 110 E.

defclub.nl

Omrekeningstabellen

Betekenis van de afkortingen en symbolen

Ah	ampère uur	Hg	druk in cm (inch) kwikkolom	n	toerental
a	vertraging	I	stroomsterkte	p	druk
°C	graad Celsius	I max.	max. stroomsterkte	p.s.i.	pounds per square inch
ft.lbs	food-pounds	M	aanhaalkoppel of draaimoment	p	kracht
G	gewicht	mm	millimeter	V	snelheid
gr.	gram	mmF	microfarad	W	vermogen in Watt
h	uur	mkg	meterkilogram	W max.	max. vermogen in Watt

DAF CLUB NEDERLAND
dafclub.nl

Lengtematen

mm	inches	feet	yards	m	km	mile
1	0,03937	0,003281	0,001094	0,001	0,000001	0,0000006214
25,4	1	0,08333	0,02777	0,0254	0,0000254	0,00001577
304,8	12	1	0,3333	0,3048	0,0003048	0,0001894
914,4	36	3	1	0,9144	0,0009144	0,0005682
1000	39,37	3,281	1,0936	1	0,001	0,0006214
1000000	39370	3281	1093,6	1000	1	0,6214
1609350	63360	5280	1760	1609	1,609	1

Oppervlaktematen

mm^2	cm^2	square inches	square feet	square yards	m^2
1	0,01	0,00155	0,00001076	0,000001196	0,000001
100	1	0,155	0,001076	0,0001196	0,0001
645,2	6,452	1	0,006944	0,0007716	0,0006452
92900	929	144	1	0,1111	0,09290
836100	8361	1296	9	1	0,8361
1000000	10000	1550	10,76	1,196	1

Inhoudsmaten

cm^3	British				dm^3-lit.
	cubic inches	pints	quarts	gallons	
1	0,0610248	0,0017598	0,0008799	0,000219975	0,001
16,387	1	0,02894	0,01447	0,003618	0,016387
568,2	34,67429136	1	0,5	0,125	0,5682
1136,49	69,319	2	1	0,25	1,13649
4545,96	277,274	8	4	1	4,54596
1000	61,0248	1,7598	0,8799	0,219975	1

1 British Gallon = 1,201 U.S. Gallon	1 U.S. Gallon = 0,8327 British Gallon

Inhoudsmaten

cm^3	U.S.A.				dm^3-lit.
	cubic inches	pints	quarts	gallons	
1	0,06102	0,002114	0,001057	0,0002642	0,001
16,39	1	0,03464	0,01732	0,004329	0,01639
473,2	28,874664	1	0,5	0,125	0,4732
946,4	57,75	2	1	0,25	0,9464
3785	231	8	4	1	3,785
1000	61,02	2,114	1,057	0,2642	1

Gewichtsmaten

kg	ounces	pounds (lbs)	short tons	long tons	ton (metrisch)
1	35,27	2,205	0,001102	0,0009842	0,001
0,02835	1	0,0625	0,00003125	0,0000279	0,00002835
0,4536	16	1	0,0005	0,0004464	0,0004536
907,2	32000	2000	1	0,8929	0,9072
1016	35840	2240	1,12	1	1,016
1000	35274	2205	1,102	0,9842	1

Snelheden

cm/sec.	m/sec.	km/h	feet/sec.	miles/h.
1	0,01	0,036	0,03281	0,02237
100	1	3,6	3,281	2,237
27,78	0,2778	1	0,9113	0,6214
30,48	0,3048	1,097	1	0,6818
44,70	0,4470	1,609	1,467	1

DAF CLUB NEDERLAND
dafclub.nl

Drukken

kg/cm²	lbs/sq in (p.s.i.)	atm.	kwikkolom bij 15° C en g = 980,665 cm/sec²		waterkolom bij 15° C en g = 980,665 cm/sec²	
			mm	inches	m	inches
1	14,22	0,9678	735,56	28,96	10,01	394,1
0,070307	1	0,068046	51,715	2,036	0,7037	27,70
1,0332	14,70	1	760	29,92	10,337	407,2
0,0013595	0,01934	0,0013158	1	0,03937	0,01361	0,5358
0,03453	0,4912	0,03342	25,40	1	0,3456	13,61
0,09991	1,421	0,09668	73,49	2,893	1	39,37
0,002538	0,03609	0,002456	1,867	0,07349	0,02540	1

Arbeid

mkg	ft lbs	kWh	Pkh (metrisch)	HPh	kcal
1	7,233	0,000002723	0,0000037037	0,000003653	0,002342
0,1383	1	0,0000003765	0,00000051206	0,00000050505	0,0003238
367200	2656000	1	1,3599	1,341	860
270000	1952900	0,7353	1	0,9863	632,4
273750	1980000	0,7455	1,0139	1	641,1
427	3088	0,001163	0,001581	0,00156	1

Vermogens

H.P.	kW	Pk (metrisch)	mkg/sec.	ft. lbs/sec.	kcal/sec.
1	0,7455	1,014	76,04	550	0,1781
1,341	1	1,36	102	737,7	0,2389
0,9863	0,7353	1	75	542,5	0,1757
0,01315	0,009804	0,01333	1	7,233	0,002342
0,00182	0,001355	0,00184	0,1383	1	0,0003238
5,615	4,186	5,693	427	3088	1

Verbruik

km/lit	lit/100 km	miles/gallon (British)	miles/gallon (U.S.A.)
n	$\frac{100}{n}$	n x 2,825	n x 2,352
$\frac{100}{n}$	n	$\frac{282,5}{n}$	$\frac{235,2}{n}$
n x 0,354	$\frac{282,485}{n}$	n	n x 0,83
n x 0,425	$\frac{235,294}{n}$	n x 1,201	n

DAF CLUB NEDERLAND
dafclub.nl

specifiek verbruik

gr/pkh	grains/hph
1	15,65
0,064	1

Temperaturen

n° Celsius $= \frac{9}{5}$ n + 32° F $= \frac{4}{5}$ n° R
n° Fahrenheit $= \frac{5}{9}$ (n —32)° C $= \frac{4}{9}$ (n —32)° R
n° Réaumur $= \frac{4}{5}$ n° C $= \frac{9}{4}$ n +32° F

DAF CLUB NEDERLAND
dafclub.nl

SI-omrekeningstabellen

Het SI is gebaseerd op de hieronder vermelde zeven grondeenheden:

basisgrootheid	grondeenheid	symbool
lengte	meter	m
massa	kilogram	kg
tijd	seconde	s
elektrische stroom	ampère	A
thermodynamische temperatuur	kelvin	k
lichtsterkte	candela	cd
hoeveelheid stof	mol	mol

Hoek (α)

rad	...^{g} gon	...° graad	... minuut	...″ sekonde
1	63,662 0	57,295 8	3,437 75 . 10^3	0,206 265 . 10^6
15,708 0 . 10^{-3}	1	0,9	54	3,24 . 10^3
17,453 3 . 10^{-3}	1,111 11	1	60	3,6 . 10^3
0,290 888 . 10^{-3}	18,518 5 . 10^{-3}	16,666 7 . 10^{-3}	1	60
4,848 14 . 10^{-6}	0,308 642 . 10^{-3}	0,277 778 . 10^{-3}	16,666 7 . 10^{-3}	1
0,997 331 . 10^{-3}	63,492 1 . 10^{-3}	57,142 9 . 10^{-3}	3,428 57	205,714

1 g = π/200 rad 1° = π/180 rad

Lengte (l)

m	inch in	foot ft	yard yd	mile	nautic mile
1	39,370 1	3,280 84	1,093 61	0,621 371 . 10^{-3}	0,539 957 . 10^{-3}
25,4 . 10^{-3}	1	83,333 3 . 10^{-3}	27,777 8 . 10^{-3}	15,782 8 . 10^{-6}	13,714 9 . 10^{-6}
0,304 8	12	1	0,333 333	0,189 394 . 10^{-3}	0,164 579 . 10^{-3}
0,914 4	36	3	1	0,568 182 . 10^{-3}	0,493 737 . 10^{-3}
1,609 344 . 10^3	63,36 . 10^3	5,28 . 10^3	1,76 . 10^3	1	0,868 976
1,852 . 10^3	72,913 4 . 10^3	6,076 12 . 10^3	2,025 37 . 10^3	1,150 78	1

1 Å (1 ångström) = 10^{-10} m

DAF CLUB NEDERLAND dafclub.nl

Oppervlakte (A)

m^2	in^2	ft^2	yd^2	acre	square mile
1	1,550 00 . 10^3	10,763,9	1,195 99	0,247 105 . 10^{-3}	0,386 102 . 10^{-6}
0,645 16 . 10^{-3}	1	6,944 44 . 10^{-3}	0,771 605 . 10^{-3}	0,159 421 . 10^{-6}	0,249 098 . 10^{-9}
9,903 0 . 10^{-3}	144	1	0,111 111	22,956 9 . 10^{-6}	35,870 1 . 10^{-9}
0,836 127	1,296 . 10^3	9	1	0,206 612 . 10^{-3}	0,322 831 . 10^{-6}
4,046 86 . 10^3	6,272 64 . 10^6	43,56 . 10^3	4,84 . 10^3	1	1,562 5 . 10^{-3}
2,589 99 . 10^6	4,014 49 . 10^9	27,878 4 . 10^6	3,097 6 . 10^6	640	1

1 are – 100 m^2

Volume (V)

m^3	in^3	ft^3	yd^3	gallon (UK)	gallon (US)
	61,023 7 . 10^3	35,314 7	1,307 95	219,969	264,172
16,387 1 . 10^{-6}	1	0,578 704 . 10^{-3}	21,433 5 . 10^{-6}	3,604 65 . 10^{-3}	4,329 00 . 10^{-3}
28,316 8 . 10^{-3}	1,728 . 10^3	1	37,037 0 . 10^{-3}	6,228 84	7,480 52
0,764 555	46.656 . 10^3	27	1	168,178	201,974
4,546 09 . 10^{-3}	277,420	0,160 544	5,946 06 . 10^{-3}	1	1,200 95
3,785 41 . 10^{-3}	231	0,133 681	4,951 13 . 10^{-3}	0,832 675	1

1 l = 10^{-3} m^3 = 1 dm^3

Tijd (t)

s	min	h	dag	week
1	16,666 7 . 10^{-3}	0,277 778 . 10^{-3}	11,574 1 . 10^{-6}	1,653 44 . 10^{-6}
60	1	16,666 7 . 10^{-3}	0,694 444 . 10^{-3}	99,206 3 . 10^{-6}
3,6 . 10^3	60	1	41,666 7 . 10^{-3}	5,952 38 . 10^{-3}
86,4 . 10^3	1,44 . 10^3	24	1	0,142 857
604,8 . 10^3	10,08 . 10^3	168	7	1

Snelheid (v) (k)

m/s	km/h	ft/s	mile/h	kn
1	3,6	3,280 84	2,236 94	1,943 84
0,277 778	1	0,911 344	0,621 371	0,539 957
0,304 8	1,097 28	1	0,681 818	0,592 484
0,447 04	1,609 344	1,466 67	1	0,868 976
0,514 444	1,852	1,687 81	1,150 78	1

1 kn = 1 zeemijl/h

DAF CLUB NEDERLAND
datclub.nl

Massa (M)

kg	lb pound	slug	oz ounce	cwt hundredweight	ton (UK)	sh cwt short hundred- weight (US)	sh tn short ton (US)
1	2,204 62	68,521 8 . 10^{-3}	35,274 0	19,684 1 . 10^{-3}	0,984 207 . 10^{-3}	22,046 2 . 10^{-3}	1,102 31 . 10^{-3}
0,453 592 37	1	31,081 0 . 10^{-3}	16	8,928 57 . 10^{-3}	0,446 429 . 10^{-3}	10 . 10^{-3}	0,5 . 10^{-3}
14,593 9	32,174 0	1	514 785	0,287 268	14,363 4 . 10^{-3}	0,321 740	16,086 9 . 10^{-3}
28,349 5 . 10^{-3}	62,5 . 10^{-3}	1,942 56 . 10^{-3}	1	0,558 036 . 10^{-3}	27,901 8 . 10^{-6}	0,625 . 10^{-3}	31,25 . 10^{-6}
50,802 3	112	3,481 07	1,792 . 10^{3}	1	50 . 10^{-3}	1,12	56 - 10^{-3}
1,016 05 . 10^{3}	2,24 . 10^{3}	69,621 3	35,84 . 10^{3}	20	1	22,4	1,12
45,359 237	100	3,108 10	1,6 . 10^{3}	0,892 857	44,642 9 . 10^{-3}	1	50 . 10^{-3}
907,185	2 . 10^{3}	62,161 9	32 . 10^{3}	17,857 1	0,892 857	20	1

gn = versnelling v. d. zwaartekracht = 9,806 65 m/sec^2
= 32,1740 ft/s^2
1 hundred weight (UK) = 1 long hundred weight (USA)
1 ton (UT) = 1 long ton (USA)
1 ton = 10^3 kg (metrisch.)

Massatraagheidsmoment (J)

kg . m^2	g . cm^2	lb . ft^2	lb . in^2	slug . ft^2	oz . in^2
1	10 . 10^{6}	23,730 4	3,417 17 . 10^{3}	0,737 565	54,675 0 . 10^{3}
0,1 . 10^{-6}	1	2,373 04 . 10^{-6}	0,341 717 . 10^{-3}	73,756 5 . 10^{-9}	5,467 50 . 10^{-3}
42,140 0 . 10^{-3}	421,4 . 10^{3}	1	144	31,081 0 . 10^{-3}	2,304 . 10^{3}
0,292 640 . 10^{-3}	2,926 40 . 10^{3}	6,944 40 . 10^{-3}	1	0,215 839 . 10^{-3}	16
1,355 73	13,557 3 . 10^{6}	32,174 0	4,633 06 . 10^{3}	1	74,128 9 . 10^{3}
18,290 0 . 10^{-6}	182,900	0,434 028 . 10^{-3}	62,5 . 10^{-3}	13,490 0 . 10^{-6}	1

Soortelijke massa; dichtheid (ρ)

kg/m^3	g/cm^3	lb/in^3	lb/ft^3
1	10^{-3}	36,127 3 . 10^{-6}	62,428 0 . 10^{-3}
10^{3}	1	36,127 3 . 10^{-3}	62,428 0
27,679 9 . 10^{3}	27,679 9	1	1,728 . 10^{3}
16,018 5	16,018 5 . 10^{-3}	0,578 704 . 10^{-3}	1

Kracht (F)

N	dyn	kp kilopond	lbf pound-force
1	0,1 . 10^{6}	0,101 972	0,224 809
10 . 10^{-6}	1	1,019 72 . 10^{-6}	2,248 09 . 10^{-6}
9,806 65	0,980 665 . 10^{6}	1	2,204 62
4,448 22	0,444 822 . 10^{6}	0,453 592	1

1 kp = 1 kgf
1 kp = 1.000 lbf

dafclub.nl

Krachtmoment (M)

Nm	kpm	lbf . in	lbf . ft
1	0,101 972	8,850 75	0,737 562
9,806 65	1	86,796 2	7,233 01
0,112 985	$11{,}521\ 2 \cdot 10^{-3}$	1	$83{,}333\ 3 \cdot 10^{-3}$
1,355 82	0,138 255	12	1

Druk; spanning (p)

N/m²	bar	kp/cm²	kp/mm²	torr	atm	lbf/in²
1	$10 \cdot 10^{-6}$	$10{,}197\ 2 \cdot 10^{-6}$	$0{,}101\ 972 \cdot 10^{-6}$	$7{,}500\ 62 \cdot 10^{-3}$	$9{,}869\ 23 \cdot 10^{-6}$	$0{,}145\ 038 \cdot 10^{-3}$
$100 \cdot 10^{3}$	1	1,019 72	$10{,}197\ 2 \cdot 10^{-3}$	750,062	0,986 923	14,503 8
$98{,}066\ 5 \cdot 10^{3}$	0,980 665	1	$10 \cdot 10^{-3}$	735,559	0,967 841	14,223 3
$9{,}806\ 65 \cdot 10^{6}$	98,066 5	100	1	$73{,}555\ 9 \cdot 10^{3}$	96,784 1	$1{,}422\ 33 \cdot 10^{3}$
133,322	$1{,}333\ 22 \cdot 10^{-3}$	$1{,}359\ 51 \cdot 10^{-3}$	$13{,}595\ 1 \cdot 10^{-6}$	1	$1{,}315\ 79 \cdot 10^{-3}$	$19{,}336\ 8 \cdot 10^{-3}$
$101{,}325 \cdot 10^{3}$	1,013 25	1,033 23	$10{,}332\ 3 \cdot 10^{-3}$	760	1	14,695 9
$6{,}894\ 76 \cdot 10^{3}$	$68{,}947\ 6 \cdot 10^{-3}$	$70{,}307\ 0 \cdot 10^{-3}$	$0{,}703\ 070 \cdot 10^{-3}$	51,714 9	$68{,}046\ 0 \cdot 10^{-3}$	1

1 pascal = 1 N/m²; 1 mm waterkolom ≈ 9,81 N/m²; 1 lbf/m² = 1 psi

Dynamische viscositeit (η)

N s/m² kg/s m	N s/mm²	P pois	cP centipois
1	10^{-6}	10	10^{3}
10^{6}	1	$10 \cdot 10^{6}$	10^{9}
0,1	$0{,}1 \cdot 10^{-6}$	1	100
10^{-3}	10^{-9}	$10 \cdot 10^{-3}$	1

Kinematische viscositeit (v)

m²/s	St stoke	mm²/s cSt centistoke
1	$10 \cdot 10^{3}$	10^{6}
10^{-6}	$10 \cdot 10^{-3}$	1
$0{,}1 \cdot 10^{-3}$	1	100

DAF CLUB NEDERLAND
dafclub.nl

Energie, arbeid (W)

J Nm, Ws	erg	Kwh	kpm	kcal	hkh metrical horse power hour	ft . lbf foot pound-force	Btu British thermal unit
1	$10 . 10^{6}$	$0,277\,778 . 10^{-6}$	0,101 972	$0,238\,846 . 10^{-3}$	$0,377\,673 . 10^{-6}$	0,737 562	$0.947\,817 . 10^{-3}$
$0,1 . 10^{-6}$	1	$27,777\,8 . 10^{-15}$	$10,297\,2 . 10^{-9}$	$23,884\,6 . 10^{-12}$	$37,767\,3 . 10^{-15}$	$73,756\,2 . 10^{-9}$	$94,781\,7 . 10^{-12}$
$3,6 . 10^{6}$	$36 . 10^{12}$	1	$0,367\,098 . 10^{6}$	859,845	1,359 62	$2,655\,22 . 10^{6}$	$3,412\,14 . 10^{3}$
9,806 65	$98,066\,5 . 10^{6}$	$2,724\,07 . 10^{-6}$	1	$2,342\,28 . 10^{-3}$	$3,703\,70 . 10^{-6}$	7,233 01	$9,294\,91 . 10^{-3}$
$4,186\,8 . 10^{3}$	$41,868 . 10^{9}$	$1,163 . 10^{-3}$	426,935	1	$1,581\,24 . 10^{-3}$	$3,088\,03 . 10^{3}$	3,968 32
$2,647\,795\,5 . 10^{6}$	$26,477\,955 . 10^{12}$	0,735 499	$0,27 . 10^{6}$	632,415	1	$1,952\,91 . 10^{6}$	$2,509\,63 . 10^{3}$
1,355 82	$13,558\,2 . 10^{6}$	$0,376\,616 . 10^{-6}$	0,138 255	$0,323\,832 . 10^{-3}$	$0,512\,055 . 10^{-6}$	1	$1,285\,07 . 10^{-3}$
$1,055\,06 . 10^{3}$	$10,550\,6 . 10^{9}$	$0,293\,071 . 10^{-3}$	107,586	0,251 996	$0,398\,466 . 10^{-3}$	778,169	1

Vermogen (P)

W Nm/s, J/s	kpm/s	kcal/s	kcal/h	hk metrisk häst-kraft metrical horse power	hp (UK, US)	ft . lbf/s	Btu/h
1	0,101 972	$0,238\,846 . 10^{-3}$	0,859 845	$1,359\,62 . 10^{-3}$	$1,341\,02 . 10^{-3}$	0,737 562	3,412 14
9,806 65	1	$2,342\,28 . 10^{-3}$	8,432 20	$13,333\,3 . 10^{-3}$	$13,150\,9 . 10^{-3}$	7,233 01	33,461 7
$4,186\,8 . 10^{3}$	426,935	1	$3,6 . 10^{3}$	5,692 46	5,614 59	$3,088\,03 . 10^{3}$	$14,286\,0 . 10^{3}$
1,163	0,118 593	$0,277\,778 . 10^{-3}$	1	$1,581\,24 . 10^{-3}$	$1,559\,61 . 10^{-3}$	0,857 785	3,968 32
735,499	75	0,175 671	632,415	1	0,986 320	542,476	$2,509\,63 . 10^{3}$
745,700	76,040 2	0,178 107	641,186	1,013 87	1	550	$2,544\,43 . 10^{3}$
1,355 82	0,138 255	$0,323\,832 . 10^{-3}$	1,165 79	$1,843\,40 . 10^{-3}$	$1,818\,18 . 10^{-3}$	1	4,626 24
0,293 071	$2,884\,9 . 10^{-3}$	$69,998\,8 . 10^{-6}$	0,251 996	$0,398\,467 . 10^{-3}$	$0,393\,015 . 10^{-3}$	0,216 158	1

Vermogen per oppervlakte-eenheid

W/m^2	$kcal/m^2\ h$	$cal/cm^2\ s$	$Btu/ft^2\ h$
1	0,859 845	$23,884\,6 . 10^{-6}$	0,316 998
1,163	1	$27,777\,8 . 10^{-6}$	0,368 669
$41,868 . 10^{3}$	$36 . 10^{3}$	1	$13,272\,1 . 10^{3}$
3,154 59	2,712 46	$75,346\,1 . 10^{-6}$	1

Vermogen per volume-eenheid

W/m^3	$kcal/m^3\ h$	$cal/cm^3\ s$	$Btu/ft^3\ h$
1	0,859 848	$0,238\,846 . 10^{-6}$	$96,621\,1 . 10^{-3}$
1,163	1	$0,277\,778 . 10^{-6}$	0,112 370
$4,186\,8 . 10^{6}$	$3,6 . 10^{6}$	1	$0,404\,533 . 10^{6}$
10,349 7	8,899 15	$2,471\,99 . 10^{-6}$	1

daffclub.nl

Temperatuur en temperatuurverschillen T, t en Θ

Eenheid	Kelvin	Celsius	Rankine	Fahrenheit	Relatie
Afgeleide temperaturen	O K	-273,15°C	0° R	-459,67° F	Absoluut o
	255,372 2 K	-17,777 8°C	459,67°R	0°F	
	273,15 K	0°C	491,67°R	32°F	Smeltpunt van ijs[1])
	273,16 K	0,01°C	491,688°C	32,018°F	Tripelpunt van water
Afgeleide temperatuur verschillen	1 K 0,555 556 K	1°C 0,555 556°C	1,8°R 1°R	1,8°F 1°F	

[1]) Onder bepaalde omstandigheden.
0° Réaumur = 0°C; 1° Réaumur = 1,25C; 1°C = 0,8° Réaumur

Temperaturen

n° Celsius	$= \frac{9}{5}$ n + 32° F = $\frac{4}{5}$ n° R
n° Fahrenheit	$= \frac{5}{9}$ (n —32)° C = $\frac{4}{9}$ (n —32)° R
n° Réaumur	$= \frac{4}{5}$ n° C = $\frac{9}{4}$ n + 32° F

Verbruik

km/lit	lit/100 km	miles/gallon (British)	miles/gallon (U.S.A.)
n	$\frac{100}{n}$	n x 2,825	n x 2,352
$\frac{100}{n}$	n	$\frac{282,5}{n}$	$\frac{235,2}{n}$
n x 0,354	$\frac{282,485}{n}$	n	n x 0,83
n x 0,425	$\frac{235,294}{n}$	n x 1,201	n

Warmtegeleidingscoëfficiënt (λ)

W/m K W/m °C	kcal/m h K kcal/m h °C	cal/cm s K cal/cm s °C	Btu/ft h °F	Btu in/ft² h °F
1	0,859 845	2,388 46 . 10^{-3}	0,577 789	6,933 47
1,163	1	2,777 78 . 10^{-3}	0,671 969	8,063 63
418,68	360	1	241,909	2,902 91 . 10^{3}
1,730 73	1,488 16	4,133 79 . 10^{-3}	1	12
0,144 228	0,124 014	0,344 482 . 10^{-3}	0,083 333 3	1

DAF CLUB NEDERLAND
dafclub.nl

Warmteoverdrachtcoëfficiënt (α en k)

$W/m^2\ K$ $W/m^2\ °C$	$kcal/m^2\ h\ K$ $kcal/m^2\ h\ °C$	$cal/cm^2\ s\ K$ $cal/cm^2\ s\ °C$	$Btu/ft^2\ h\ °F$
1	0,859 845	$23,884\ 6 \cdot 10^{-6}$	0,176 110
1,163	1	$27,777\ 8 \cdot 10^{-6}$	0,204 816
$41,868 \cdot 10^3$	$36 \cdot 10^3$	1	$7,373\ 38 \cdot 10^3$
5,678 26	4,882 43	$135,623 \cdot 10^{-6}$	1

Magnetische grootheden

1 Oe (1 örsted) $= 10^3/4\ \pi$ A/m $= 79,577\ 5$ A/m

1 A/m $= 4\pi \cdot 10^{-3}$ Oe $= 12,566\ 3 \cdot 10^{-3}$ Oe

1 Mx (1 maxwell) $= 10^{-8}$ Wb

1 Gs (1 gauss) $= 10^{-4}$ T

DAF CLUB NEDERLAND
dafclub.nl

Smeermiddelen

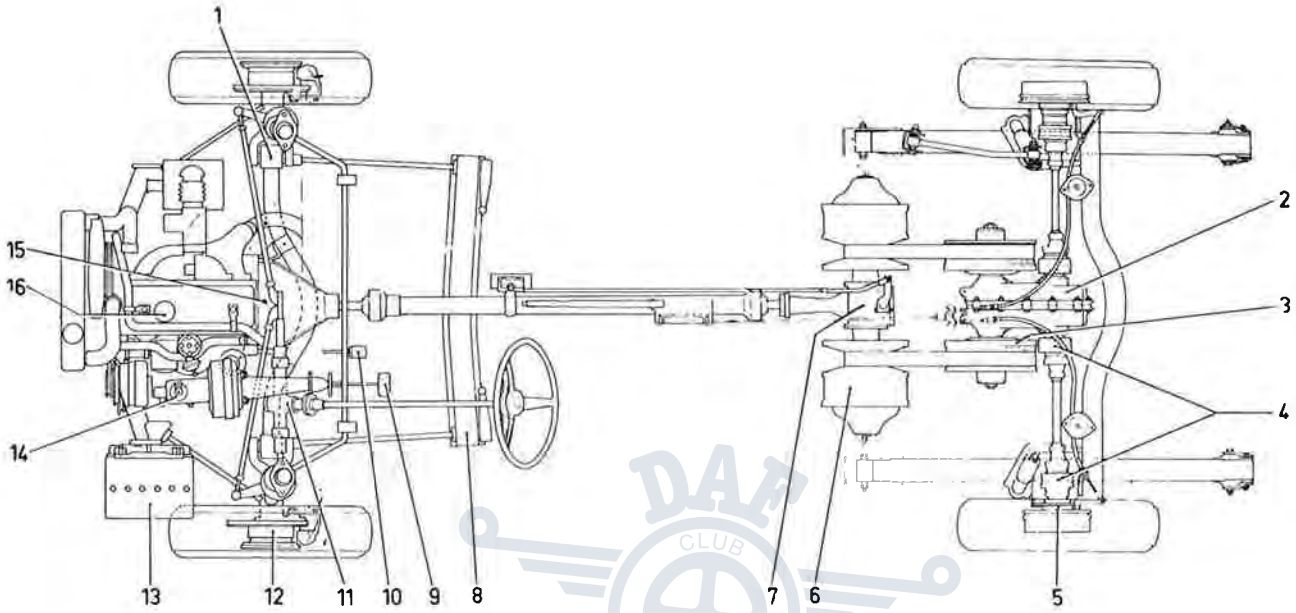

Pos.	Smeerplaats	Smeermiddel
1	Inklemming torsieveer voor	Lithium/loodvet NGLI 2
2	Tandwielkast secundair	Hypoïdolie SAE 80 of SAE 80 W/90 volgens specificatie MIL-L-2105 of MIL-L-2105B (API GL-4 of API GL-5)
3	Schijven secundair	Automatic Transmission fluid Type A/A
4	Koppelingen secundaire aandrijfas	Gleitmo 500/Molykote BR2-S*
5	Achterwiellagers + lagerhuis achterwiel	Lithium/loodvet NLGI 2
6	Schijven primair	Automatic Transmission fluid type A/A
	Kamer in naaf losse schijf	Gleitmo 500/Molykote BR2-S*
	Lager vacuumbus	Lithium/loodvet NLGI 3
	Oliekeerringen	Natriumvet NLGI 00
7	Verdeelkast	Hypoïdolie SAE 80 of SAE 80 W/90 volgens specificatie MIL-L 2105 of MIL-2105B (API GL-4 of API GL-5)
8	Inklemming torsieveer achter	Lithium/loodvet NLGI 2
9	Rempedaal draaipunt	Gleitmo 500/Molykote BR2-S*
10	Gaspedaal draaipunt invetten	Gleitmo 500*
11	Stuurhuis	Lithiumvet NLGI 1
	Heugel + rondsel	Lithiumvet NLGI 1
12	Voorwiellagers	Lithium/loodvet NLGI 2
	Naaf voorwiel	Lithium/loodvet NLGI 2
	Naafdop + meenemer Km-tellerkabel	Lithium/loodvet NLGI 2
13	Accuklemmen	Valvoline tectyl 506
14	Remvloeistof	SAE J 1703 of DOT 3
15	Lager in vliegwiel	Loctite 241
16	Motorolie	

Boven +30°	Tussen + 30° en –10° C	Beneden –10° C
	SAE 10W40 (of 10 W 30, 10 W 50)**	
	SAE 20 W 50 (of 20 W 40)	
SAE 30	SAE 20/20 W	SAE 10 W

* of dienovereenkomstig
**SAE 5 W of 5 W 30 alléén gebruiken bij zeer lage temperaturen onder –20° C (–4° F).

Lakken

Produkt: Metaalplamuur

Groep: Grondmaterialen luchtdrogend

Bestemming

Metaalplamuur is een met het mes op te brengen plamuur voor de auto-industrie, auto-spuitinrichtingen, carrosseriebedrijven. Voor het vullen van diepe gaten en deuken in staal, aluminium, polyester.

Karakteristiek

Koudhardende 2-componenten vulplamuur op polyesterbasis met uitstekende vulkracht, bijzonder goede elasticiteit, zeer snelle droging en doorharding. Krimpvrij. Slagvast.

Eigenschappen

schuurbaarheid:
goed met vijl metaal- of schuurschijf.

hechting:
uitstekend op opgeruwde droge, roest-, vet- en stofvrije ondergrond en op goed geschuurde oude laklagen.

Houdbaarheid in ongemengde toestand

1 jaar koel bewaren.

Kleuraanduiding

grijsgroen mesplamuur in bus
rose verharder in tube

Verwerkingsgegevens:

mengverhouding:
100 delen metaalplamuur
2½ delen metaalplamuur verharder
(Een tube metaalplamuur verharder is voldoende voor één volle bus metaalplamuur).

potlife:
Metaalplamuur gemengd met verharder is 3-4 min. houdbaar.

methodiek:
Metaalplamuur mengen met metaalplamuur verharder tot een homogeen mengsel. Hierna met plamuurmes of plamuur rubber aanbrengen in de gewenste laagdikte.

Systemen

Voorbeeld van een werkschema:
1. Oude verflagen verwijderen.
2. Ondergrond ontroesten, ontvetten en opruwen.
3. Metaalplamuur in de gewenste laagdikte aanbrengen.
4. Na doorharding (ca. 30 min.) droog schuren.
5. Een kruislingse laag washprimer aanbrengen.
6. Eventuele kleine gaatjes bijwerken met mesplamuur.
7. Na het slijpen van de mesplamuur, surfacer aanbrengen.
8. Surfacer slijpen met schuurpapier nr. 360 of 400 (P800-P1000) en water.
10. Afspuiten met aflak in de vereiste kleur.

Enige nuttige wenken

a. Metaalplamuur moet koel worden bewaard, teneinde een goede houdbaarheid te verzekeren.
b. Metaalplamuur moet worden verwerkt bij temperaturen boven 10° C en bij een relatieve vochtigheid beneden 75 pct.
c. Het verdient aanbeveling niet méér metaalplamuur te mengen dan voor direct gebruik nodig is. Bussen na gebruik goed sluiten.
d. Gebruikte gereedschappen moeten steeds onmiddellijk worden schoongemaakt met een oplosmiddel.

Opmerkingen

Eventuele door luchtinsluiting ontstane kleine blaasjes die bij het schuren kleine gaatjes geven, kunnen met een schraplaag mesplamuur worden gevuld. Niet aanbrengen over washprimer.

daftclub.nl

Produkt: Washprimer

Groep: Grondmaterialen

Bestemming

Hechtgrond op metaal, oude laklagen, polyester e.d.

Karakteristiek

Vullende, sneldrogende hechtgrond met etsende, tevens passiverende werking. Kan na licht schuren direct met aflak worden overgespoten.

Eigenschappen

verkwastbaarheid:
goed

droging:
droog na 15 minuten

doorharding:
na 1 uur doorgehard

schuurbaarheid:
zowel nat als droog zeer goed

hechting:
gespoten of gekwast op staal, aluminium, zincorplaat en geschuurde oude laklagen en op geschuurde polyester platen zeer goed.

moffelen:
zo nodig kan washprimer worden gemoffeld, maximaal 140° C gedurende 15 minuten.

Kleur

geelgroen

Verwerkingsgegevens

mengverhouding:
voor spuit- of kwastverwerking mengen:
1 volumedeel washprimer met
1 volumedeel washprimer verharder

potlife:
in gemengde toestand 3 weken houdbaar.

spuitviscositeit:
17-18 sec. DIN-cup 4 bij 20° C (mengen 1 : 1 met verharder geeft de juiste viscositeit)

spuitopening:
1,5 - 1,8 mm

spuitdruk:
3 - 5 atm.

uitspuitrendement:
± 9 m²/l bij 20/u.

Systemen

Werkwijze:
a. **Staalplaat:** zorgvuldig ontroesten, ontvetten met oplosser. Zeer gladde plaat schuren.
b. **Aluminium:** ontvetten met oplosser. Zeer glad of hard aluminium ruw schuren.
c. **Zincorplaat:** ontvetten met oplosser.
d. **Polyester:** ontvetten met oplosser - schuren.
e. **Oude laklaag:** ontvetten en dof schuren.

Na bovenstaande voorbehandelingen een stevige kruislingse laag washprimer aanbrengen. Hierover kan rechtstreeks worden afgelakt.

Opmerking

1. Geadviseerd wordt washprimer niet te verwerken bij een relatieve vochtigheid boven 90 pct.
2. Indien men de washprimer wil verwijderen, dan kan men gebruik maken van Sikkens afbijtmiddel S 4413. Inwerktijd: 2 uur.

dafclub.nl

Produkt: Surfacer.

Groep: Grondmaterialen luchtdrogend.

Bestemming

Luchtdrogende surfacer voor repareren en geheel overspuiten van auto's.

Karakteristiek

Surfacer, met snelle droging en doorharding, makkelijk droog en nat schuurbaar. Het goede staanblijven van aflak.

Eigenschappen

droging:
droog na 1/2 uur.

doorharding:
afhankelijk van laagdikte na 30 min. bij 20° C goed doorgehard.

hechting:
over washprimer en overgeslepen oude laklagen – zeer goed.

schuurbaarheid:
afhankelijk van laagdikte na 30 min. droging bij 20° C zeer gemakkelijk droog en nat schuurbaar.

Kleur:
lichtgrijs.

Verwerkingsgegevens

spuitviscositeit:
18-22 sec. DIN-cup 4 bij 20° C met ca. 100 pct verdunning (109300).

spuitopening:
1,5 - 1,8.

spuitdruk:
5 atm.

uitspuitrendement:
6 - 8 m^2/1/4 Gallon.

methodiek:
spuiten 1 à 2 kruislagen, droge laagdikte moet ten minste 40 micron bedragen.

Systemen

Een voorbeeld van een goed systeem is:
1. metaal zorgvuldig reinigen, ontvetten met oplosser.
2. 1 stevige kruislaag washprimer aanbrengen.
3. 1 à 2 kruislagen surfacer aanbrengen.
4. aflakken met aflak.

Produkt: Mesplamuur.

Groep: Grondmaterialen luchtdrogend.

Bestemming

Combinatie-mesplamuur voor alle voorkomende reparaties en spoedeisende werkzaamheden. Speciaal bestemd voor die gevallen, waarin een grote dichtheid van de plamuur wordt verlangd.

Eigenschappen

droging:
zeer snel; per uur kunnen drie à vier schraplagen worden opgebracht.

doorharding:
zeer snel, afhankelijk van de laagdikte.

slijpbaarheid:
zeer gemakkelijk, zowel droog als nat, te schuren.

Kleur

grijsgroen.

Werkwijze

Een voorbeeld van een goed systeem is:
- Loszittende oude laklagen verwijderen, verdere laklaag goed schuren.
- Kaal geschuurde delen voorbehandelen met washprimer.
- Waar nodig mesplamuur aanbrengen.
- Plamuur slijpen met water en watervast schuurpapier nr. 280 of P 400.
- Eén kruislingse laag washprimer aanbrengen.
- Waar nodig kleine oneffenheden bijwerken met mesplamuur.
- Schuren met water en watervast schuurpapier nr. 360 of 400. (P 800 – P 1000).
- Voorspuiten met een dunne, vloeiende laag aflak.
- Afspuiten met een kruislingse laag.

Opmerkingen

Mesplamuur heeft zo'n grote dichtheid dat het direct overspuiten van deze plamuur met lak mogelijk is wanneer de plamuurplekken zich beperken tot kleine plekjes. Ook wanneer de aflakken op 80° C gedroogd worden bevelen wij deze plamuur sterk aan i.v.m. zijn grotere dichtheid waardoor ook in 80° systemen geen sprake zal zijn van wegkrimpen.
In normale lagen opgezet kan mesplamuur na 20 minuten worden overgeplamuurd.
Verder is mesplamuur toepasbaar als eventuele afmesplamuur over de grovere typen vulplamuur.

dafclub.nl

Produkt: Aflak.

Groep: Aflakken luchtdrogend.

Bestemming

Aflak voor het bijspuiten en geheel overspuiten van auto's.

Karakteristiek

Aflak is een synthetische luchtdrogende autolak, met snelle droging en doorharding en goede duurzaamheid.
Kan ook op verhoogde temperatuur, maximaal 80° C worden gedroogd.

Eigenschappen

droging:
na 1 à 2 uur stofdroog; na 16 uur afplakbaar indien gedroogd bij kamertemperatuur (20° C).

glans:
hoogglans met een glanseffect van de op de auto gebruikelijke moffellak.

vulkracht:
uitstekend, de schuurkrasjes worden volkomen opgevuld mits een juiste kwaliteit schuurpapier (360-400, P800-P1000) gebruikt is en als spuitverdunning aflak verdunning wordt gebruikt.

hardheid:
aflak heeft na 16 uur droging reeds een opvallend grote oppervlaktehardheid en is na enige dagen goed bestand tegen mechanische beschadigingen.

Verwerkingsgegevens

spuitviscositeit:
17 - 19 sec. DIN-cup 4 bij 20° C.

spuitopening:
1,2 - 1,5.

spuitdruk:
3 - 5 atu.

spuitverdunning:
aflak verdunning.

uitspuitrendement:
8 - 10 m² per 1/4 gallon.

versnelde droging:
kan zonder bezwaar **versneld gedroogd** worden bij temperaturen van 30° C tot 80° C.

moffelcyclus:
door toevoeging van 35 - 40 pct. aflak 80° verharder ontstaat een spuitklare moffellak die gemoffeld moet worden op 80 à 90° C gedurende driekwart uur (objecttemperatuur).

N.B.: door toevoeging van aflak 80° verharder verandert de aflak in een moffeldrogend type autolak. Dit houdt onder meer in dat na een 3/4 uur moffelen bij een objecttemperatuur van 80° C reeds een goede doorharding is bereikt, terwijl bovendien een grotere oppervlaktehardheid wordt verkregen dan bij luchtdroging.
De temperatuur van 80° C is zéér belangrijk. Langere droogtijden bij **lagere** temperaturen geven geen goede resultaten.

Systemen

Voor reparatiewerk:

1. eventueel loszittende verflagen verwijderen en metaal goed ontroesten.
2. te behandelen deel ontvetten met wasbenzine.
3. schuren met watervast schuurpapier nr. 220 of P360 en water.
4. kale plaatsen bijgronden met washprimer.
5. waar nodig plamuren met mesplamuur.
6. slijpen met watervast schuurpapier nr. 220 of 280 (P360 of P400) en water.
7. op te behandelen deel 2 kruislingse lagen washprimer aanbrengen.
8. slijpen met watervast schuurpapier nr. 360 of 400 (P800 of P1000) en water.
9. voorspuiten met een enkele vloeiende laag aflak en afspuiten met een kruislingse laag van deze lak.

DAF CLUB NEDERLAND
dafclub.nl

Depreserveringsmiddel

Het produkt Raffinit D wordt vervaardigd door de firma Henkel & Cie te Düsseldorf – Duitsland, welke firma in Nederland wordt vertegenwoordigd door de firma Chemphar N.V., Stadhouderskade 14a, Amsterdam.

Behandeling

Het middel Raffinit D door middel van verstuiving of met een spons op de preserveringslaag F 112 A 15 van de fa. Sikkens aanbrengen en enige tijd laten inwerken.
Daarna kan de auto met een waterstraal worden schoongespoten en worden drooggezeemd. Wanneer de preserveringslaag met een stoflaag is overdekt, verdient het aanbeveling om deze stoflaag eerst zoveel mogelijk weg te blazen.

Steam cleanen

De modellen waarop Marathon strepen zijn aangebracht, mogen worden gesteam cleaned tot maximaal 80° C, daar anders de strip los laat.

Opmerking: Wil men de sierstreep verwijderen, dan kan dit worden gedaan door de sierstreep met behulp van een straalkachel of föhn te verwarmen.

Metallic lakken

Twee-laagsysteem

Twee-laagsysteem, bestaande uit:
a. Base-coat metallic en
b. Acrylic Base kleurloos.

Produkt en bijbehorende materialen.

a. Base-coat metallic
   Verdunning voor Base-coat metallic

b. Acrylic Base kleurloos
   Verharder voor Acrylic Base kleurloos
   Verdunning voor Acrylic Base kleurloos

Grondstofbasis

Basismetallic: physisch drogende bindmiddelen.
Kleurloos : acrylaatharsen.
Verharder : isocyanaat.

Voorbehandeling ondergrond.

Schuren met schuurpapier 400 of P 1000.

Mengverhouding

a. Base-coat metallic te verdunnen met Base-coat verdunning.
b. 100 volumedelen Acrylic Base kleurloos.
   50 volumedelen verharder voor Acrylic Base kleurloos
   50 volumedelen verdunning voor Acrylic Base kleurloos
   (berekend op stamlak).

Spuitviskositeit

a. Base-coat metallic wordt afhankelijk van de kleur op 14-15 sec. DIN-Cup 4 bij 20° C. verdund en wel door toevoeging van ca. 25% verdunning.
b. Acrylic Base kleurloos wordt verdund tot een spuitviskositeit van 15-16 sec. DIN-Cup 4 bij 20° C.

Potlife

a. Base-coat metallic onbeperkt.
b. Acrylic Base kleurloos 4 uur bij 20° C.

Schoonmaken van spuitapparatuur

Met Sikkens Oplosser, nitrocelluloseverdunning of verdunning voor Acrylic Base kleurloos.

Spuitopening en spuitdruk

a. Base-coat metallic

	Spuitopening	Spuitdruk
Bovenbeker:	1,2 – 1,5 mm	5 – 6 atm.
Onderbeker:	1,5 mm	5 – 6 atm.
Drukvat:	1,0 – 1,2 mm	5 – 6 atm.

b. Acrylic Base kleurloos

	Spuitopening	Spuitdruk
Bovenbeker:	1,2 – 1,5 mm	3 – 5 atm.
Onderbeker:	1,5 mm	3 – 5 atm.
Drukvat:	1,0 – 1,2 mm	4 – 6 atm.

Verwerking

a. Base-coat metallic.

1e laag: gerepareerde plekken voorspuiten. Daarna het gehele objekt spuiten met een dunne laag. Uitdamptijd: ca. 2 minuten uitdamptijd aanhouden.

2e laag: dan 1 kruislaag aanbrengen. Uitdamptijd: ca. 4-6 minuten uitdamptijd aanhouden.
Dan in de lengerichting nanevelen.

Base-coat metallic is na 10 minuten bij 20° C mat opgedroogd. Dan afspuiten met Acrylic Base kleurloos (zie b).

b. Acrylic Base kleurloos

1e laag: 1 kruislaag aanbrengen. Uitdamptijd: ca. 5 minuten.

2e laag: 1-2 kruislagen aanbrengen, eventueel kan ook een 3e kruislaag worden aangebracht.

Droging

Acrylic Base kleurloos

Objekttemperatuur

Van:	20° C.	40° C.	60° C.	80° C.
Stofdroog	40 min.	20 min.	10 min.	8 min.
Kleefvrij:	22 uur	35 min.	20 min.	15 min.
Hanteerbaar:	16 uur	75 min.	45 min.	30 min.
Afplakbaar:	16 uur	2 uur	60 min.	40 min.

Uitspuitvermogen

a. Base-coat metallic: 7 m²/lt stamlak.
b. Acrylic Base kleurloos: 12-13 m²/lt. stamlak.

Overspuitbaarheid

Acrylic Base kleurloos kan na de onder „afplakbaar" genoemde tijden met zichzelf worden overgespoten. Wanneer de kleurloze laag wordt doorgeschuurd, moet eerst weer Base-coat metallic worden gespoten.

dafclub.nl

Poetsbaarheid

Voor het wegwerken van stofdeeltjes in de Acrylic Base kleurloos laag of bij beschadiging eerst de volgende droogtijden aanhouden:

Objekttemperatuur

Van:	20° C.	40° C.	60° C.	80° C.
	2 dagen	4 uur	90 min.	50 min.

Na deze droogtijden kan de te repareren plek voorzichtig met schuurpapier 600, ofwel P 1200 worden geschuurd en dan met de hand of machinaal op glans gepoetst worden.

Aanbrengen van opschriften

Dient binnen 2 dagen te geschieden. Is mogelijk op Acrylic Base kleurloos zonder voorbehandeling van de ondergrond, met Autocryl of Autoflex RX.
Na 2 dagen moet de ondergrond met Scotch Brite Ultra Fine worden opgeruwd.

Chemicaliënbestendigheid

Acrylic Base kleurloos is bestand tegen kortstondige belasting met:

10% Zoutzuur	Butylacetaat
25% Zwavelzuur	Aceton
10% Azijnzuur	Methylisobuthylketon
10% Natronloog	Trichloorethyleen
30% Natronloog	Methyleenchloride
10% Ammoniak	Chloroform
Terpentijn	Glycerol
Tolueen	Remolie
Methanol	Gedistilleerd water
Ethylglycol	Accuzuur
Butanol	Superbenzine

Verpakking

Base-coat metallic	1 ltr.
Verdunning voor Base-coat metallic	½ ltr.
Acrylic Base kleurloos	1 ltr.
Verharder voor Acrylic Base kleurloos	½ ltr.
Verdunning voor Acrylic Base kleurloos	1 ltr.

Opslag

In ongemengde toestand bij kamertemperatuur minstens 1 jaar houdbaar.

Vlampunten, gevarenklasse, giftigheid

	Vlam-punt	Gevaren-klasse	Giftig heid
Base-coat metallic	21° C	IIIa-2	C-O
Acrylic Base kleurloos	22° C	IIIa-2	C-O
Verharder voor Acrylic Base kleurloos	6° C	IIIa-2	C-O
Verdunning voor Base-coat met.	23° C	IIIa-3	C-O
Verdunning voor Acrylic Base kleurloos	23° C	IIIa-3	C-O

Wat te doen.

Wanneer de kleur te donker is?

Aan de basismetallic meer verdunning toevoegen. Dunnere lagen aanbrengen.

Wanneer de kleur te licht is?

Opnieuw Base-coat metallic toevoegen, viskositeit verhogen.

Bij bontheid?

Luchtdruk verhogen. Dunne lagen betrekkelijk „droog" spuiten.

Bij slechte hechting?

Er op letten, dat bij versneld drogen de uitdamp- en droogtijden worden aangehouden.

Bij plaatselijke kleurverandering van de aflak?

Bij het plamuren met polyesterplamuren, bijvoorbeeld Sikkens Ploykit of Sikkens Polystop LP, niet te veel verharder toevoegen, d.w.z. de voorgeschreven percentages aanhouden en gelijkmatig in de plamuur verdelen. De voorgeschreven droogtijd aanhouden.

dafclub.nl

Radio ontstoring

Het is niet mogelijk algemeen bindende regels te geven voor het ontstoren van een bepaald type voertuig. De ontstoring moet van geval tot geval bekeken worden, en het is dan ook raadzaam de wagen te laten ontstoren door de firma waar de radio is gekocht. Indien zelf aangebracht zullen echter de hieronder verstrekte richtlijnen voldoende waarborg geven voor een storingvrije ontvangst.

Bij het ontstoren van voertuigen is het niet gelijk welk soort radio wordt ingebouwd. We onderscheiden hier:

A. echte autoradio's
B. z.g. autoportables, waar, bij het bevestigen in de autoslede, de ingebouwde ferrietantenne wordt uitgeschakeld.
C. draagbare transistorradio's die eigenlijk niet bedoeld zijn als autoradio.

Autoradio's zijn speciaal voor gebruik in auto's gemaakt. Klein van afmetingen, mechanisch sterk, grote geluidssterkte, voeding vanuit de voertuigaccu, aansluiting op een buiten de wagen geplaatste antenne en ongevoelig voor motorstoring. Autoportables zijn voor automobilisten die een ontvanger willen hebben welke zowel in als buiten de auto gebruikt kan worden. Wanneer een autoportable in de slede onder het dashboard wordt geschoven, wordt de buitenantenne automatisch ingeschakeld. De ingebouwde antenne wordt uitgeschakeld waardoor de stoorgevoeligheid veel kleiner wordt. In veel gevallen wordt ook de batterijvoeding automatisch omgeschakeld en gevoed via de boordaccu. Het toestel behoudt echter het karakter van een portable wat betekent dat de geluidssterkte veel geringer is dan van een autoradio. Bij een gewone portable radio komen de zendersignalen verzwakt binnen op de ingebouwde antenne. Het geluidsvolume is zwak en de gevoeligheid voor motorstoringen zeer groot.

Bij A. en B. moet altijd een autobuitenantenne worden gemonteerd, bij C. kan in sommige gevallen een buitenantenne worden aangesloten. Wil men bij B en C de hoge ontstoringskosten niet maken, dan kan men volstaan met het toestel op de achterbank te leggen. Zonder buitenantenne is de radio dan echter wel richtinggevoelig.

De volgende onderdelen kunnen voor ontstoring in aanmerking komen:

1. Ontstoorcondensator 2,5 à 3µF
2. Ontstoorcondensator ong. 0,5µF
3. Korte verdeelsteker 5000Ω
4. Ontstoorde verdelerrotor 5000Ω
5. Afgeschermde bougiekap 5000Ω
6. Doorvoercondensator ong. 3µF

Ontstoringscondensatoren en weerstanden moeten mechanisch sterker en beter temperatuur, vocht, olie, benzine, pekel bestendig zijn dan normaal in radio's gebruikte exemplaren.

Denk erom:

Nooit een condensator aansluiten aan de kabel tussen verdeler en bobine. **Nooit** een condensator aansluiten op klem Exc. van de dynamo of regelaar. **Nooit** een aansluitdraad van de condensator verlengen.

Bij het opschroeven van de bougie- of verdelersteker moet tussen de mantel en de kern van de gemonteerde ontstoorde bougiekabel, een messing kopspeld gestoken worden (kop afknippen). Dit, om een bedrijfszekere verbinding te krijgen tussen de weerstanddraad in de kabel en de aansluitschroef in de steker. Vóór de montage van een ontstoringscondensator of massastrip moeten de raakvlakken eerst blank gemaakt worden en zo mogelijk met grafiet worden ingesmeerd.

Plaatsing van radio en antenne

Voor het monteren van de radio in het dashboard, verdient het aanbeveling de dashboardkast te demonteren. Daarvoor is het nodig de rechterkant van het dashboard los te nemen en iets naar achteren te trekken.

Bij het plaatsen van de antenne op het volgende letten. Antennes moeten een goed massacontact maken. Hiertoe moet om het bevestigingsgat aan de onderkant de verf worden weggehaald, waarna deze plek met grafietvet wordt ingesmeerd.

De spanningsconstanthouder achter op de brandstofmeter kan zeer hardnekkige storingen geven. Alleen een z.g. stijlantenne, geplaatst op de **rechter** voorstijl brengt hier voldoende ontstoring, indien de toevoerkabel zo dicht mogelijk langs de beplating ligt en aan de rechterkant van de wagen blijft. Bij plaatsing van de antenne op **linker** voorstijl moet op het volgende worden gelet:

a. Bij het boren van het gat opletten omdat aan deze kant de draadboom loopt en deze zodoende niet beschadigd wordt.
b. De spanningsconstanthouder verplaatsen naar de rechterkant van de wagen, om de hierboven genoemde storing uit de weg te gaan.

Hekantennes maken lange toevoerleidingen nodig met verhoogde kabelcapaciteit, waardoor aanzienlijk verminderde prestaties. Het is dan ook niet meer mogelijk met de antennetrimmer een optimale aanpassing te krijgen en moet de antenneverlengkabel vervangen worden door een kabel met aangepaste capaciteit.

Ontstoringsvolgorde

Voor radio type A en B.

In sommige gevallen kan de aangebrachte ontstoorde bougiekabel reeds voldoende zijn. Is dit niet het geval, dan beginnen met a) en vervolgens doorgaan tot de ontstoring bevredigend is.

a) bougiepunt afstand juist afstellen.

b) massacontact carrosserie-motorblok en carrosserie-accu controleren.

c) verdelerrotor vervangen door een rotor met ingebouwde weerstand (4)

d) bobine ontstoren d.m.v. condensator (1) op klem 15 (draad welke van contactslot komt)

e) regelaar ontstoren d.m.v. condensator (1) op klem + (draad welke naar accu gaat).

Blijft er een ruisend geluid hoorbaar bij hoger wordend toerental, dan

f) dynamo ontstoren met condensator (2) op klem +.

Is de ontstekingsratel nog hoorbaar, dan

g) korte verdelerstekers (3) aan de bougiekabels (verdelerkant) bevestigen.

Ontstoring voor radio type C:

Altijd a), b), c), d), e), indien nodig f) en g). Meestal is het ook nodig de bougies te voorzien van randaardekappen (5). Bij radio's waar het F.M. golfgebied stoort moeten in plaats van de condensatoren (1) en (2) de zg. doorvoercondensatoren type (6) gebruikt worden, en i.pl.v. steker (3) kappen (5).

Sterk ingebrande vervuilde contactsegmenten in de verdelerkap kunnen oorzaak zijn van een hardnekkige, vaak onvindbare ontstekingsstoring.

Testen van de ontstoring op de wagen

Getest moet worden op een plaats waar bij stilstaande motor geen storing te horen is. Is de radio geheel in orde, dan wordt de aansluiting van de buitenantenne uit het toestel genomen. Bij max. volume op alle golfgebieden na gaan of storing te horen is. Is geen storing hoorbaar, dan de buitenantenne weer aansluiten (indien mogelijk, antenne-ingang met de ingebouwde trimmer optimaal afstellen). Met de toonregeling zo helder mogelijk, stemmen we bij A.M. ontvangst steeds zo af dat GEEN zender doorkomt.
Bij lopende motor en rijdend voertuig mag geen storing hoorbaar worden. Horen we een geringe storing dan moeten we op een zwakke zender afstemmen om te beoordelen of een verder doorgevoerde ontstoring wenselijk is. Het bestrijden van zwakke resterende storing kan veel hoofdbrekens kosten en zeer kostbaar zijn.

Voor de beoordeling van de ontstoring bij F.M. ontvangst moeten we precies op een zender afstemmen. Hoe verder we de knop vanuit het midden naar links en rechts kunnen draaien hoe beter de ontstoring is. Uitvoeren bij sterke en zwakke zenders.

De ontsteking veroorzaakt een ratelend geluid, wat ook bij stationair draaien als tikken goed hoorbaar is.

Ontstekingsstoring is vast te stellen door de motor via contactslot aan en af te zetten.

De dynamo met regelaar veroorzaakt een ruisend geluid wat meestal pas merkbaar wordt bij hoger wordend toerental.

Dynamostoring is te horen met afgezette motor en rijdende auto.

Electrostatische storingen in de wielen verdwijnen indien het voertuig afgeremd wordt.

Bowdenkabels en stuurstang kunnen soms storingen tot achter het instrumentenpaneel brengen. Deze delen dan met massa te verbinden.

DAF CLUB NEDERLAND
dafclub.nl

Motortestapparatuur

Als gevolg van de steeds verdergaande voorschriften t.a.v. de luchtverontreiniging veroorzaakt door motoren, zijn met name de eisen gesteld aan carburateur en ontsteking aanzienlijk verzwaard. Dit heeft niet alleen gevolgen voor de fabrikant, (die nu genoodzaakt wordt om bij de afstemming van carburateur en ontsteking op de motor zeer nauwe toleranties te hanteren), maar ook voor de dealers. Bij de afstelling van de motoren moet men de door ons verstrekte voorschriften in acht nemen.

Ook in die landen waar aan CO emissie geen exacte eisen worden gesteld, moet men toch onze afstelvoorschriften hanteren daar anders problemen ontstaan, zoals slecht aanslaan van de motor, slecht overnemen, afslaan, nadieselen en hoog benzineverbruik.

Voor een goede afstelling van de motor is de navolgende minimum set apparatuur zonder meer noodzakelijk:

1. Kontakthoekmeter
2. Stroboscoop (evt. met vervroegingsmeter)
3. Toerenteller
4. Koolmonoxidetester (CO tester)
5. Vacuummeter
6. Voltmeter

Voor een juiste CO afstelling van de carburateur dient altijd eerst het ontstekingstijdstip en het stationaire toerental te worden gekontroleerd en evt. gekorrigeerd. Alvorens het ontstekingstijdstip te kontroleren moet worden gemeten of de afstelling van de kontakthoek juist is.

Voor de algehele funktiekontrole of afstelling van het vacuumsysteem en van het laad- en startcircuit achten wij een vacuummeter en een voltmeter onmisbaar.

Afstelgegevens 66 motoren

	BB 110 E DBB 110 E BR110E	**B 130**
Stationair toerental omw/min.	725 ± 25	725 ± 25
Kontakthoek graden*	52° – 58°	52° – 58°
Ontstekingstijdstip	0° (BDP)	6° voor BDP
CO %	2,5 ± 0,5	2,5 ± 0,5
Afstelling vierwegklep omw/min.	2650 ± 50	2650 ± 50
Opschakelvacuum begrenzing MWK**	3,5 – 4,3	3,5 – 4,3

* Kontakthoek gemeten bij 2000 omw/min van de motor. Kontaktpuntopening bedraagt 0,4 – 0,5 mm

** MWK = meter water kolom
voor omrekening: zie omrekeningstabellen.

Testbanken
Aangezien het gebruik van een rollentestbank een nadelige invloed kan hebben op de levensduur van banden, moeten de volgende punten in acht genomen worden, om beschadiging van de banden tot een minimum te beperken:
- de banden in koude toestand op 2,5 à 3 atm. pompen vóór de test wordt uitgevoerd
- een testbank toepassen, waarvan de diameter van de rollen niet kleiner is dan 260 mm
- de snelheid beperken tot maximaal 120 km/h
- de duur van elke proef beperken tot enkele minuten en bij achtereenvolgende proeven een pauze in acht nemen
- vóór de test de sporing controleren

Accessoires

Benaming	onderdeelnr.
Kabelset trekhaak	284116-1
Wielsierdoppen	284110-4
Caravanspiegel	284126-0
Schuifdak windscherm smoke kleur	284132-8
Trekhaak	284106-2
Asbakverlichting	284123-7
Aflegplank	284140-1
Set bumperrozetten staal & rubber	284129-4
Intervalschakelaar	284117-9
Lakstift averto	284207-8
toendra	284208-6
bergina	284209-4
inferno	284210-2
estona	284211-0
terrana	284212-8
neona	284213-6
suède	284214-4
kobina	284215-1
marina	284216-9
Watertemperatuurgever	284243-3
Achterklep wisser/wasser set	284247-4
Meterpaneel	284246-6
Waterdeksel	284244-1
Set bumperrozetten rubber	284345-1
Nylon mat voor kofferruimte	284342-3
Gereedschaptas	284346-3
Windscherm, portier	284343-3
Windscherm, portier	284344-1
Kabelset trekhaak	284347-5
Uitlaatsierstuk	284127-8
Mistachterlamp	284122-9
Koffermotorruimteverlichting	284409-0
Handgreep achter	284341-6
Lampenset + zekeringen wit	284118-7
Halogeen koplamp	284115-2
Halogeen koplamp	3105748-2
H4 lamp, wit	963187-0
Trekschakelaar, groen	284119-5
Reispakket	284134-4
Lampenset + zekeringen geel	3105724-3
Tuimelschakelaar, groen	3265846-0
Tuimelschakelaar, rood	3265847-0
Automatische oprolbare autogordel voor achterbank	3266594-5
Gereedschapset	3267167-9
Automatische oprolbare autogordel voor achterbank, 3-deurs (GB)	3272702-6
Automatische oprolbare autogordel voor achterbank, 2-deurs (GB)	3272703-4
Tuimelschakelaar, oranje	3272771-1
Set zekeringen	3103971-2
H 4 lamp, geel	963370-2
Set automatische autogordels	3267239-6

DAF CLUB NEDERLAND
daf-club.nl

Trekhaak

1. Bedrading kentekenverlichting losnemen.
2. Bumper en steunen samen verwijderen.
3. Bumpersteunen van bumper verwijderen.
4. Hoeksteunen "A" bij "a", met de smalle zijde, vastzetten aan de bumper. Het midden van het slobgat aanhouden.
5. Bumper bij "b" met medegeleverde bouten losvast bevestigen aan trekhaak.
6. Bumper goed leggen t.o.v. trekhaak (aan uiteinden even ver laten uitsteken), en bouten gelijkmatig vastdraaien.
7. Trekhaak bij "c" met bestaande bouten aan wagen monteren, fig. 3.
8. Bevestigingsbeugel projecteren onder wagen. Indien gaten "e" niet corresponderen, dan de bevestigingsbeugel corrigeren door deze een weinig te verbuigen.
9. Bevestigingsbeugel losvast bij "e" monteren.
10. Kofferdeksel openen en vloermat opzij leggen.
11. Via de gaten "d" in de bevestigingsbeugel, 2 gaten van 8 mm boren in de kofferbodem en de bevestigingsbeugel met onderlegplaten (in kofferruimte) monteren.
12. Alle bouten en moeren gelijkmatig aandraaien.
13. Kentekenverlichting aansluiten.

DAF CLUB NEDERLAND
dafclub.nl

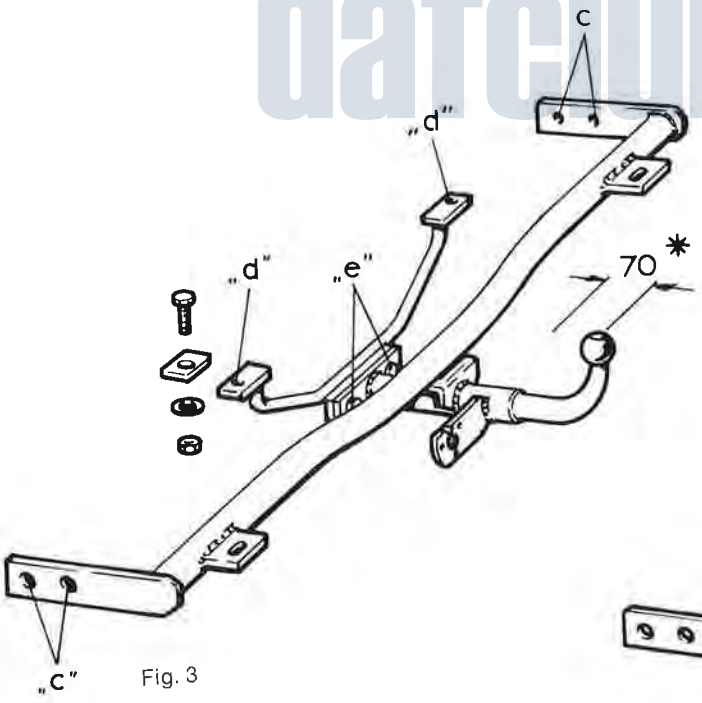

Fig. 3

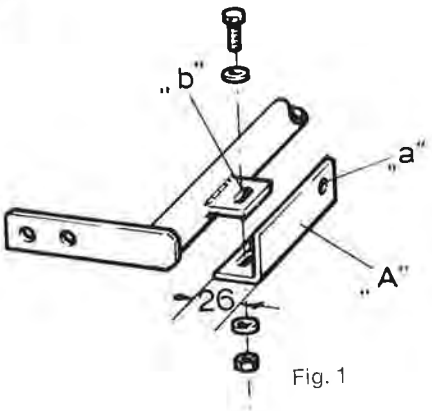

Fig. 1

Aansluitschema contactdoos

Nummer in contactdoos	Kleur kabel (kabelboom)	Doel	Bedrading auto
31	Bruin	Massa	Zwart
L	Groen	L. richtingaanwijzer	Bruin — Links
58L	Zwart	L. achterlicht	Groen
54	Rood	Stoplichten	Geel
R	Geel	R. richtingaanwijzer	Wit — Rechts
58R	Blauw	R. achterlicht	Rood
54G		Constante spanning	

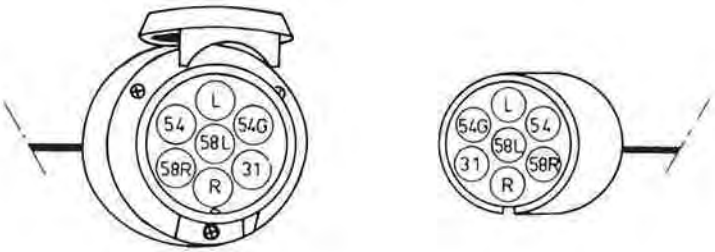

DAF CLUB NEDERLAND
dafclub.nl

Groep 1

Carrosserie – verwarming

dafclub.nl

Inhoud

	Pag.
Technische gegevens	1-1
Speciaal gereedschap	1-3
Anti corrosie behandeling	1-4

DAF CLUB NEDERLAND
dafclub.nl

Technische gegevens

Gewichten en afmetingen

Typen	6622	6632	6634	6623	6633	6624	6645	6646	6647
Eigen gewicht (kg)[1]	820	849	830	820	849	820	835	835	870
Max. toelaatbaar totaalgewicht (kg)[2]	1200	1200	1200	1200	1200	1130	1200	1130	1200
Grootste lengte (m)	3,875	} Voor alle typen							
Grootste breedte (m)	1,52								
Hoogte onbelast (m)	1,44								
Hoogte vollast (m)	1,39								
Bodemvrijheid vollast (onder middendemper) (m)	0,12								
Wielbasis (m)	2,255								
Spoorbreedte vóór (m)	1,31	1,31	1,31	1,31	1,31	1,31	1,3	1,3	1,3
Spoorbreedte achter (m)	1,24	1,24	1,24	1,24	1,24	1,24	1,23	1,23	1,23
Bumperhoogte voor belast (m)	46,7	} Voor alle typen							
Bumperhoogte voor onbelast (m)	49,5								
Bumperhoogte achter belast (cm)	41,8								
Bumperhoogte achter onbelast (cm)	44,8								
Draaicirkel diameter (m)	9,55								
Inhoud kofferruimte (dm³)	360								
Inhoud brandstoftank (dm³)	42								
Inhoud koplamp-ruitesproeiertank (dm³)	1,5								
Toelaatbaar max. gewicht aanhangwagen (reisvaardig)[3]	450	450	450	450	450	520	500	570	500
Koppelingsdruk trekhaak	35-50	} Voor alle typen							
Toegestane dakbelasting	50								

1) Rijklaar met lege benzinetank
2) Zie ook identificatieplaatje
3) Adviesgewicht o.a. afhankelijk van verschillen per land in wettelijke bepalingen.

daf-club.nl



6622
Sedan Luxe



6623
Sedan Superluxe

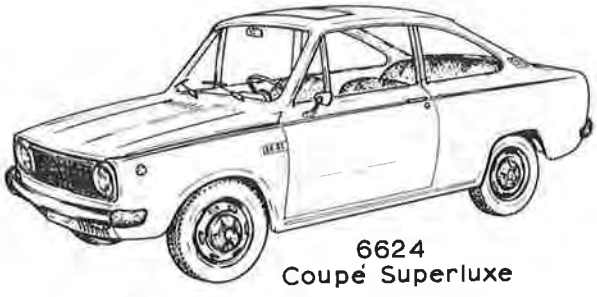

6624
Coupé Superluxe



6625
Sedan Marathon



6626
Coupé Marathon



6627
Kombi Marathon



6632
Kombi Luxe



6633
Kombi Superluxe



6645
Sedan Marathon

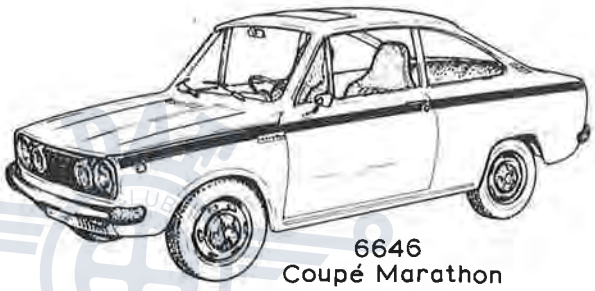

6646
Coupé Marathon

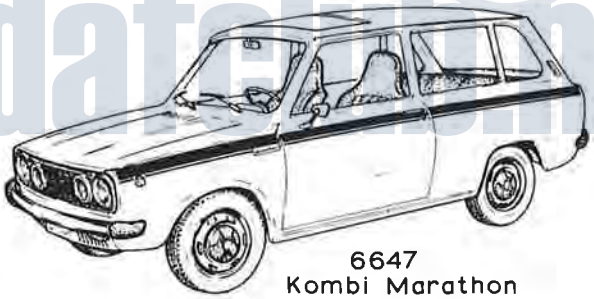

6647
Kombi Marathon

dafclub.nl

Anti-corrosie behandeling

△ Bestaande openingen
☆ Gat boren Ø 8
★ Gat boren Ø 8 en afpluggen
● Opening in horizontale plaat
⊸ Opening in vertikale plaat

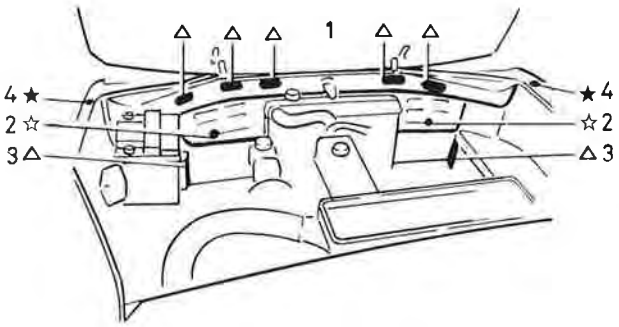

△ (1) motorkapscharnierbalk
☆ (2) dwarskoker, voor
△ (3) voorpaneel
★ (4) voorschermen, voorste deel

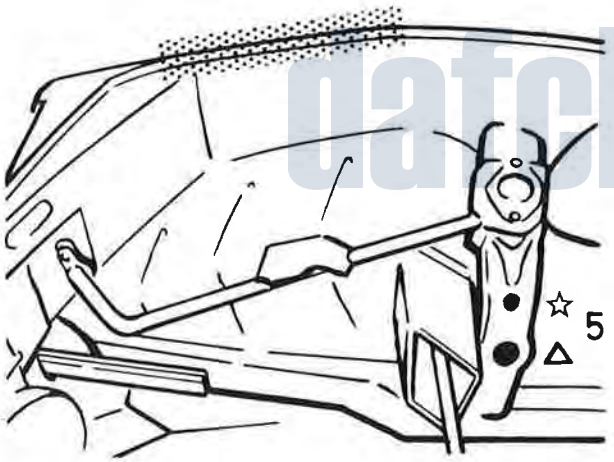

△/☆(5) versterkingen
Links: gat boren (linkse besturing)
Opmerking: Spuiten via onderzijde

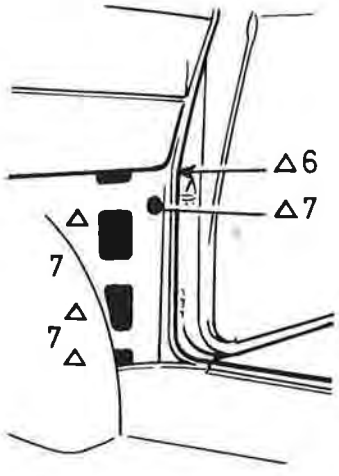

△ (6) portierstijlen
Opmerking: tijdelijk portierschakelaar verwijderen

△ (7) zijpanelen, voor
Opmerking: tijdelijk bekleding verwijderen

DAF CLUB
dafclub.nl

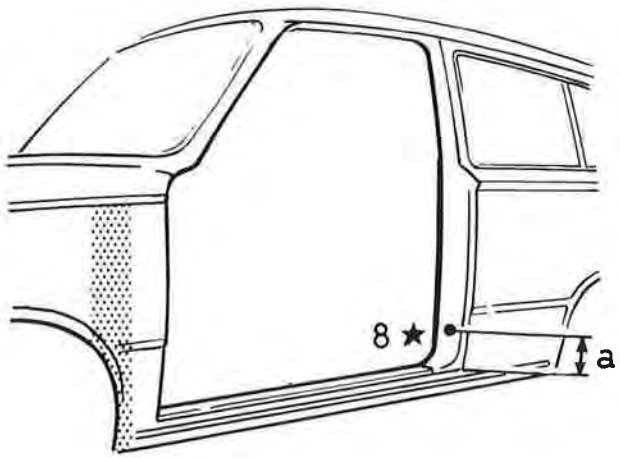

★ (8) slotstijlen/zijpanelen (dubbel)
a = 10 cm
Opmerking: Spuiten via onderzijde

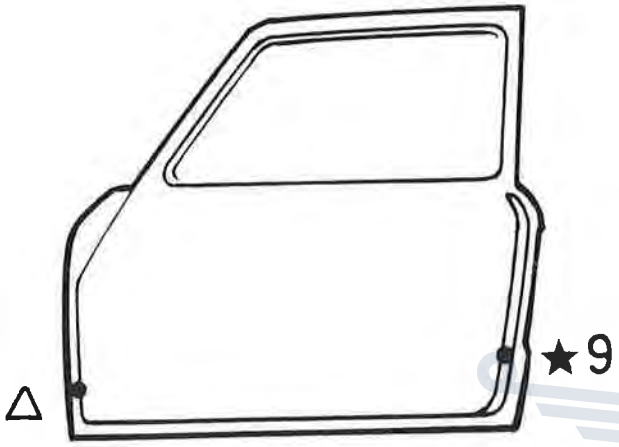

★/△(9) portieren

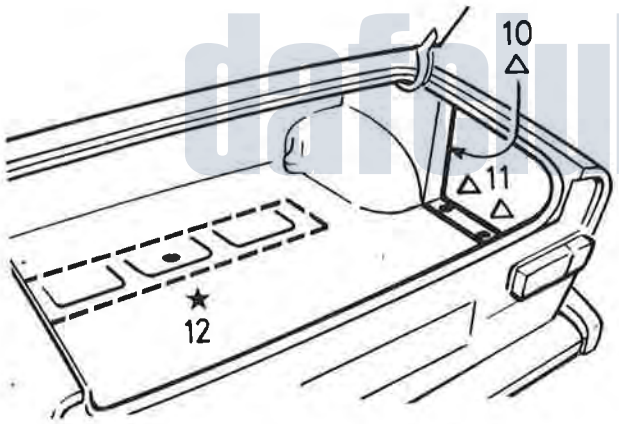

△ (10) zijpanelen, achter
△ (11) zijpanelen, onderste deel
Opmerking: tijdelijk koffermat verwijderen
★ (12) dwarskoker onder koffervloer
Opmerking: tijdelijk mat verwijderen

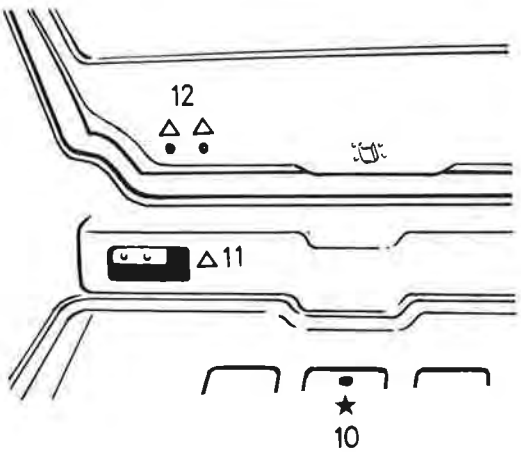

3 deurs
★ (10) dwarskoker onder laadvloer
Opmerking: tijdelijk mat verwijderen
△ (11) achterpaneel
Opmerking: tijdelijk afdekplaat verwijderen
△ (12) laadklep

DAF CLUB NEDERLAND
dafclub.nl

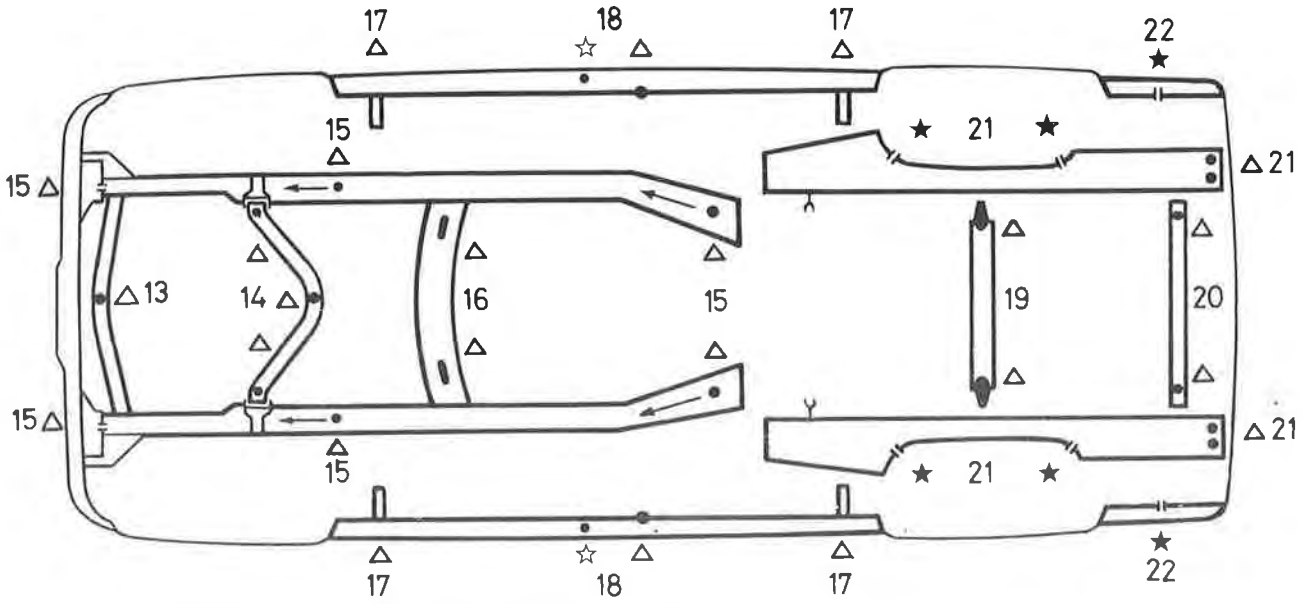

△ (13) dwarskokers, voor
△ (14) voortraverse
△ (15) langskokers

Opmerking: Alleen naar voren spuiten

△ (16) middentraverse
△ (17) kriksteunen
△/☆ (18) drempelkokers

Opmerking: Gaten omzetten; binnendrempel via waterafvoergat

△ (19) achtertraverse
△ (20) dwarskoker, achter
△/★ (21) langsbalken, achter
★ (22) zijpanelen, onderste deel

Opmerking: Variomatic niet bespuiten

dafclub.nl

Tengevolge van deze anti-corrosie behandeling kunnen diverse storingen worden veroorzaakt. De meest voorkomende zijn:

- De aandrijfas wordt aan één zijde met een laag tectyl bedekt en raakt daardoor in onbalans: afdekken van de as is hier de enige goede oplossing.
- De borstels van de ruitewissermotoren gaan kleven doordat tectyl is binnengekomen via de openingen opzij van het huis waar de bevestigingsmoeren voor het deksel zijn aangebracht.
- De raammechanismen in de portieren lopen zwaar, omdat zowel de ruit als de geleidingen volgespoten zijn met tectyl; portiersloten haperen soms omdat het mechaniek kleeft als gevolg van tectyl. In dit geval dient men op de eerste plaats niet te veel tectyl in te spuiten en daarnaast zowel raammechanisme als portierslot diverse malen te laten functioneren.
- De gasbediening en de micro-switch gaan kleven als gevolg van de tectylbehandeling. Op deze plaatsen dient men uiteraard geen tectyl te spuiten evenmin als bij de dynamo.
- Bij het tectyleren van de onderzijde van de wagen dient men ook de variomaticschijven af te dekken omdat ook hier onbalans kan ontstaan.

Groep 2

Motor - koeling

dafclub.nl

Inhoud

	Pag.
Smering	2-1
Technische gegevens	2-1
Vermogenscurves	2-5
Speciaal gereedschap	2-6

dafclub.nl

Smering

Smeerolie, soort	Motorolie
kwaliteit	Service SE
viscositeit, het gehele jaar door	Multigrade-olie SAE 10 W 50 / 10 W 40 / 10 W 30
temperaturen boven –10° C	SAE 20 W 50/20 W 40
bij temp. constant onder –20°	Multigrade-olie SAE 5 W 20
viscositeit, onder –10° C	SAE 10 W
tussen –10° C en + 30° C	SAE 20 W 20
boven + 30° C	SAE 30
Hoeveelheid olie voor verversen, BB110E, DBB 110E, BR110E en B130 excl. oliefilter	3 l
incl. oliefilter	3,25 l

DAF CLUB NEDERLAND
dafclub.nl

Technische gegevens

Motor

	BB110E	DBB110E	BR110E	B130
Type aanduiding				
Vermogen kW bij r/s, DIN	34,6/83	33/86,5	38,2/90	42/86,5
pk bij omw/min, DIN	47/5000	45/5200	52/5400	57/5200
Max. koppel, Nm bij r/s, DIN	74,5/50	73,5/51,5	78/56,7	94,1/48,5
kgm bij omw/min, DIN	7,6/3000	7,5/3100	8/3400	9,6/3000
Compressiedruk (warme motor) bij ronddraaien met startmotor kPa		1080-1176		1080-1176
kg/cm²		11 - 12		11 - 12
Compressiedruk toelaatbaar verschil tussen de cilinders kPa		50		50
kg/cm²		±0,5		±0,5
Compressieverhouding		8,5		8,5
Aantal cilinders		4		4
Boring, mm		70		73
Slaglengte, mm		72		77
Cilinderinhoud dm³ (l)		1,108		1,289
Gewicht incl. componenten, carburateur, olie en water, kg		123		125
Toelaatbaar toerentalval tussen de cilinders (gemeten bij een onbelast toerental tussen de 1200 en 1500 omw/min en bij onderbreking van de verbinding tussen stroomverdeler en bougie van de cilinder) in r/s		1,67		1,67
omw/min.		100		100

Cilinderkop

	BB110E/DBB110E/BR110E	B130
Standaard hoogte cilinderkop tussen pasvlak en kleppendeksel pasvlak, mm	71,55	73,40
Maximum toelaatbare afwijking van cilinderkophoogte in lengte en dwarsrichting gemeten, mm	±0,05	±0,05
Inhoud verbrandingskamer met gemonteerde kleppen en bougies, cm³	32,18	37,81

Cilindervoering

	BB110E/DBB110E/BR110E	B130
Cilinders met nominale maat, mm	70,00	73,00
Losse cilindervoering. Het uitsteken van cilinderbussen, mm	0,05-0,12	0,04-0,11
Onderling max. verschil met naaste cilinder, mm	0,05	0,04
Pakking tussen cilindervoet en cilinderblok	0,08/0,1/0,12	0,08/0,1/0,12

Zuigers

	BB110E/DBB110E/BR110E	B130
Nominale maat, mm	70,060	72,945
Zuigerspeling, mm	0,050-0,070	0,045-0,065
Zuigerpenboring, nominale maat, mm	18,000	20,000

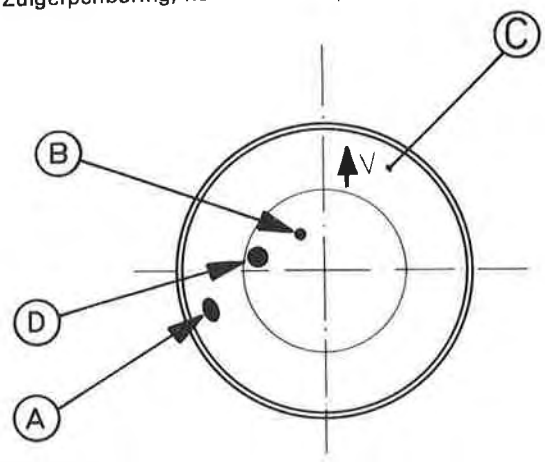

A = zuigerdiameter

B = zuigerpendiameter

C = pijlaanduiding voor montage

D = zuigergewicht

Zuigerpen

	BB110E/DBB110E/BR110E	B130
Nominale maat, mm	18,000	20,000
Zuigerpenspeling, mm	0,003-0,009	0,003-0,009

Zuigerveren

	BB110E/DBB110E/BR110E/B130
Compressieveren	2
Aantal per zuiger	1
Olieschraapveren	

Krukas

	BB110E/DBB110E/BR110E/B130
Hoofdlagertappen	
Nominale diameter, mm	46
Slijptoleranties, mm	–0
	–0,020
Slijpmaat voor de ondermaatlagerschalen, mm	45,75
Radiale speling, mm	0,02-0,058
Axiale speling, mm	0,05-0,19

Verzwaarde krukas

Hoofdlagertappen	
Nominale diameter, mm	54,8
Slijptoleranties, mm	+0,01
	+0
Slijpmaat voor de ondermaatlagerschalen, mm	54,55

Halve axiaallagers

	BB110E/DBB110E/BR110E	B130
Standaard klasse I	2,78-2,83	2,28-2,33
Standaard klasse II	2,82-2,87	2,32-2,37
Overmaat 0,1 mm	2,88-2,93	2,38-2,43
Overmaat 0,15 mm	2,93-2,98	2,43-2,48

dafclub.nl

Drijfstangen

	BB110E/DBB110E/BR110E	B130
Lengte h.o.h. kleine kop - grote kop, mm	128 ± 0,05	128 ± 0,05
Kleine kop, inw. diameter, mm	17,959 - 17,971	20,029 - 20,041
Speling zuigerpen - diameter kleine kop, mm	–0,020 tot –0,041	–0,020 tot –0,041
Grote kop, inw. diameter, mm	47,614 + 0,011	47,614 + 0,011
Dikte drijfstanglager std. (Aluminium-tin), mm	1,797-1,803	1,80-1,806
Overmaat dikte drijfstanglager 0,25 mm	1,922-1,928	1,925-1,931
Drijfstangtap diameter standaard (Aluminium-tin), mm	43,964-43,98	43,98-0,020
Drijfstangtap diameter 0,25 ondermaat, mm	43,714-43,73	43,73-0,020
Axiale speling, mm	0,31-0,57	0,31-0,57
Radiale speling, mm	0,007-0,022	0,007-0,022

Vliegwiel

	BB110E/DBB110E/BR110E/B130
Maximaal toelaatbare slingering, mm	0,06
Axiale speling gemeten op het aanlegvlak met het vliegwiel, mm	0,044-0,16

Distributie nokkenas

Krukas kettingwiel	17 tanden
Nokkenas kettingwiel	34 tanden
Nokkenas lagers, grondboring	38,00-38,25 mm
Nokkenastap, diam.	37,975-37,960 mm
Lichthoogte nok	Inl. 4,949 mm Uitl. 4,908 mm

Kleppenmechanisme

Bij theoretische klepspeling 1,0 mm	
Inlaat opent 0°30" na BDP	
Inlaat sluit 36° na ODP	
Uitlaat opent 38°30" na ODP	
Uitlaat sluit 5° voor BDP	
Speling klepstoter in cilinderblok	0,013-0,047 mm
Tuimelaaras diameter	13,982-14,000 mm
Tuimelaaras boring	14,016-14,034 mm
Klepspeling inlaat (Koud)	0,15 mm
Klepspeling uitlaat (Koud)	0,20 mm
Klepveer, draaddikte	3,4 mm
Klepveer aantal windingen	5
Klepveer vrije lengte	42,2 mm
Druk bij veerlengte van 32 mm	19-21 kgf

Inlaat:

Klepschotel diameter normaal		33,5 mm
Zitting, breedte in cilinderkop		1,1-1,4 mm
Zitting hoek		45°
Klepsteel diameter (conisch)	boven	6,99-6,968 mm
	beneden	6,975-6,953 mm
Klepsteel, speling in geleider		0,010-0,069 mm

Uitlaat:

Klepschotel diameter nominaal		30,3 mm
Zitting breedte in de cilinderkop		1,4-1,7 mm
Zitting, hoek		45°
Klepsteel, diameter (conisch)	boven	6,980-6,958 mm
	beneden	6,960-6,938 mm
Klepsteel, speling in geleider		0,020-0,084 mm

DAF CLUB VEENDAM
dafclub.nl

Smeersysteem

Oliedruk bij stationair toerental	80° olie-temperatuur	147-245 kPa (1,5-2,5 kg/cm²)
Oliedruk bij n = 50 r/s (3.000 omw/min)		392-441kPa (4,0-4,5 kg/cm²)
Oliedrukschakelaar, inschakeldruk		26,5-42,2 kPa (0,27-0,43 kg/cm²)

Smeeroliefilter

Type	Full-flow filter

Smeeroliepomp

Speling aandrijfas in huis	0,025-0,047 mm
Speling secundaire tandwiel op as	0,013-0,037 mm
Speling tandwielen in pomphuis, axiaal	0,020-0,080 mm

Koelsysteem

Type	Overdruk, met thermostaat, waterpomp en ventilator
Radiateur	2 pijps
Afmeting koelblok	256,5 x 454 x 35 mm
Ventilator	6 bladen (kunststof)
Uitw. diam.	286 mm
Afm. ventilatorriem (doorsnede)	10 x 8 mm
Thermostaat	Opent bij 89° C
Drukknop opent bij overdruk	71,5-84,5 kPa (0,73-0,86 kg/cm²)
Drukknop opent bij onderdruk	5,9-9,81 kPa (0,06-0,1 kg/cm²)
Inhoud totaal	4,8 l
Samenstelling koelvloeistof	1/3 deel antivries vlgs. specificatie nr. BS 3152 2/3 deel water
Beveiligingsperiode	1 jaar tegen corrosie en –20° C vorst
Samenstelling koelvloeistof voor de Nordic landen	1/2 deel antivries vlgs. specificatie nr. BS 3152 1/2 deel water
Beveligingsperiode voor de Nordic landen	1 jaar tegen corrosie en –38° C vorst
Verversingsperiode	1 maal per 2 jaar

dafclub.nl

Aanhaalkoppels

		Nm	Kgm
Cil. kopbouten	M10x1,5	55-65	5,5-6,5
Drijfstang moeren	M8x1	40-45	4-4,5
Vliegwielbouten	M9x1	45-50	4,5-5
Lagerkap bouten	M10x1,5	55-60	5,5-6,5
Bout snaarschijf krukas	M12x1,75	70-80	7-8
Bouten huis en deksel oliepomp	M6x1	7-10	0,7-1
Bouten oliepan	M6x1	7-10	0,7-1
Aftapplug	M18x1,5	20-25	2-2,5
Oliedrukschakelaar	M14x1,5	20-25	2-2,5
Bout van kettingwiel aan nokkenas	M8x1,25	27-32	2,7-3,2
Bout en moer stoel tuimelaaras	M7x1	15-17,5	1,5-1,75
Bout uitl. - aan inl. spruitstuk	M7x1	10-17,5	1-1,75
Bout uitl. - aan inl. spruitstuk (Inbus)	M7x1	15-20	1,5-2
Moer uitl. - aan inl. spruitstuk	M8x1,25	15-20	1,5-2
Moer in - en uitl. spruitstuk aan kop	M8x1,25	15-20	1,5-2
Moer bev. carb. aan inl. spruitstuk	M8x1,25	15-20	1,5-2
Bout en moer bev. benzinepomp	M8x1,25	15-20	1,5-2
Bougies	M14x1,25	20-30	2-3
Bout en moer bev. startmotor	M8x1,25	20-25	2-2,5
Bout en bev. waterpomp snaarschijf en ventilator	M8x1,25	20-25	2-2,5
Bout bev. dynamo	M10x1,5	45-50	4,5-5
Bout dynamosteun op cil.kop	M8x1,25	10-17,5	1-1,75
Moer bev. stroomverdeler	M7x1	5-10	0,5-1
Bouten bev. kettingspanner	M6x1	7-10	0,7-1
Bouten bev. huis en deksel waterpomp	M6x1	7-10	0,7-1
Ophangrubber vóór aan motor	M10x1,25	25-27,5	2,5-2,75
Ophangrubber aan carrosserie	M10x1,25	42-47	4,2-4,7
Ophangrubber achter aan motor	M8x1,25	18-20	1,8-2
Ophangrubber aan carrosserie	M10x1,25	42-47	4,2-4,7
Beugel uitl. pijp bev. aan koppelingshuis	M8x1,25	18-20	1,8-2
Bouten en moeren, distributiedeksel	M6x1	8-12	0,8-1,2
Nokkenasflens aan cilinderblok	M6x1	8-12	0,8-1,2

Vermogenscurves

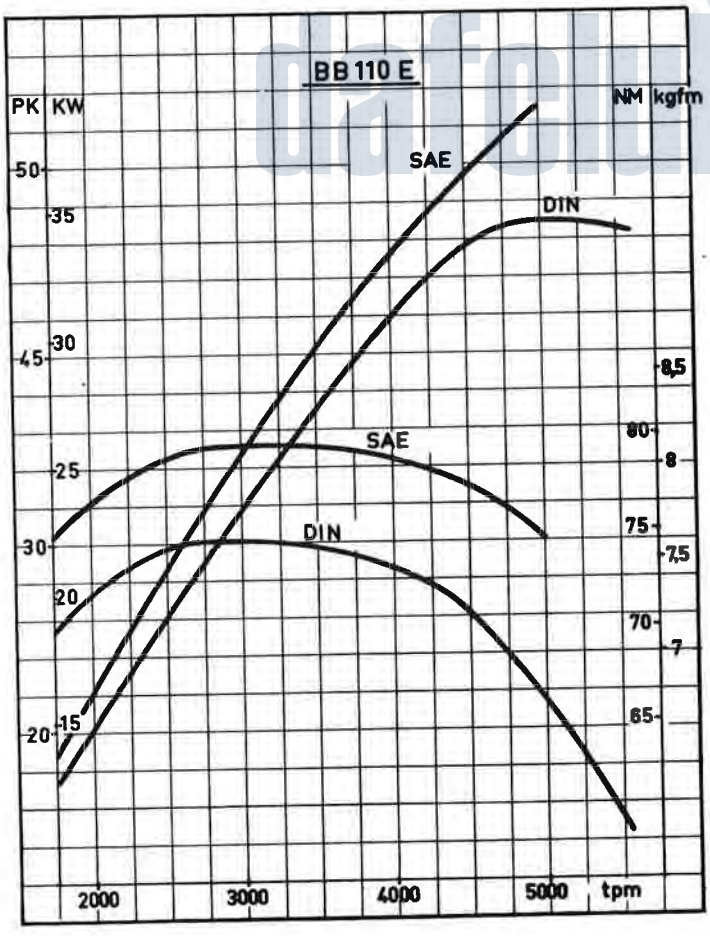

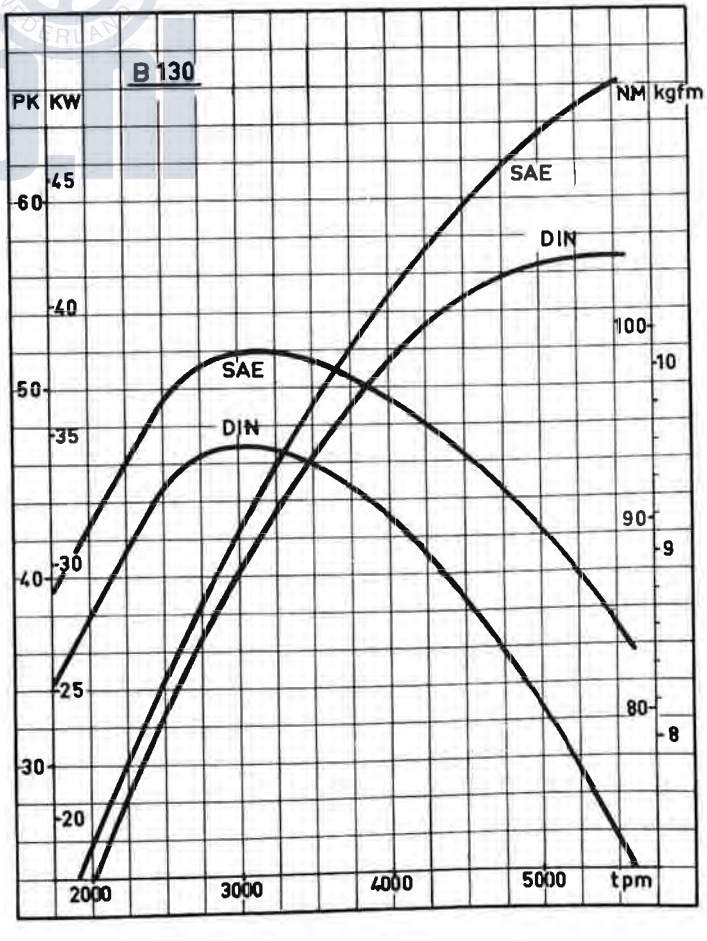

Speciaal gereedschap

999	oud	
2520	–	Motorsteun
5800	299001	Draaiplaat
5801	535549	Klepstelsleutel
5802	535552	Steunplaat cilinderkop
5803	535553	Klemring cilinderbussen
5804	535554	Hulpstuk montage zuigerpen
5805	535555	Montagebus voor zuiger
5806	535557	Hijsjuk
5807	535558	Stempel keerring, distributiezijde
5808	535559	Stempel keerring, vliegwielzijde
5809	535560	Ruimerklepgeleiders
5810	535561	Stempel klepgeleiders
5811	535562	Meetgereedschap voeringhoogte
5812	535563	Meetgereedschap voeringhoogte
5814	265821	Montagebus voor zuiger
5815	265822	Hulpstuk montage zuigerpen
5835	535640	Trekker koppelingsas
5839	535762	Trekker démontage koppelingshuis

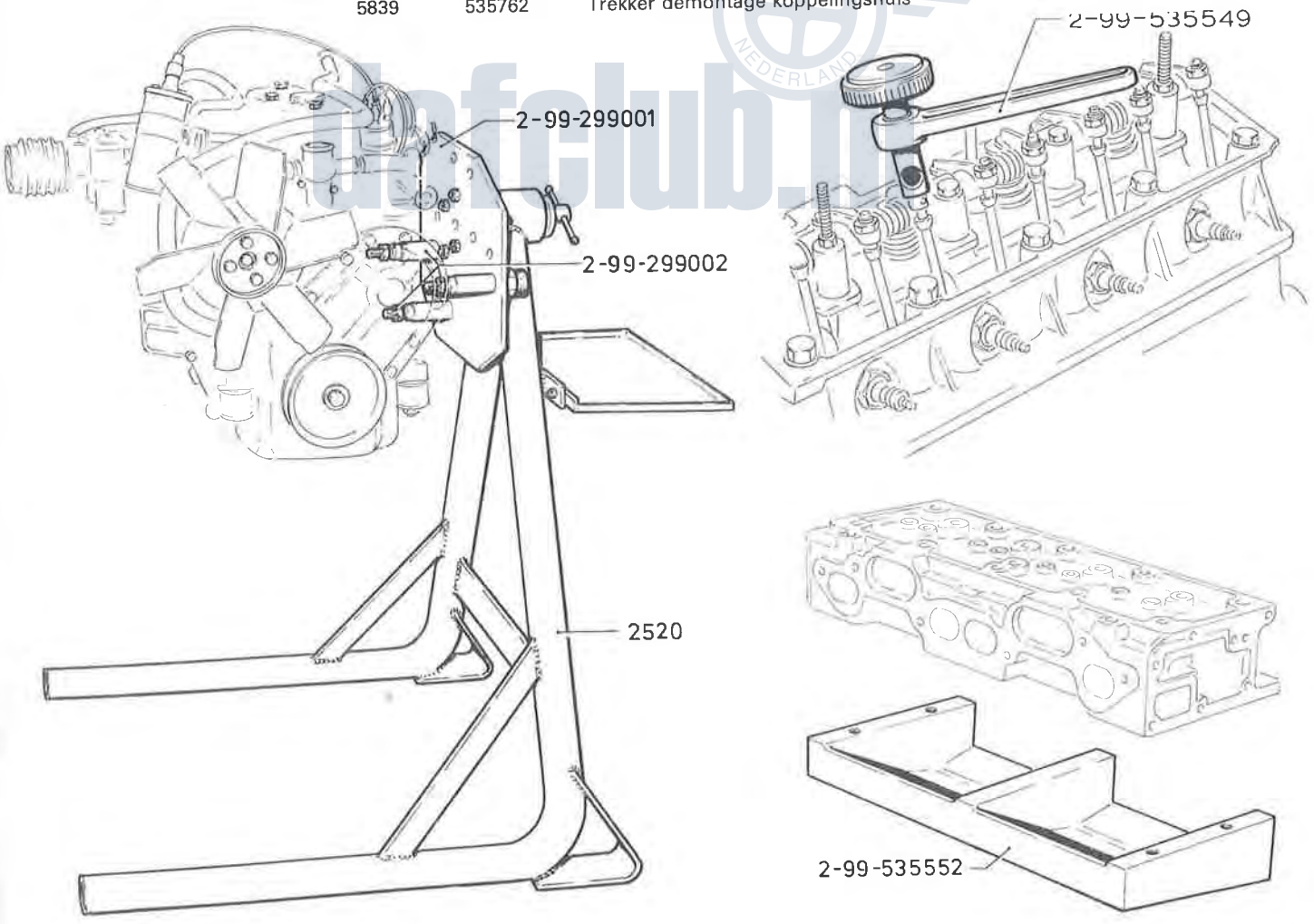

dafclub.nl

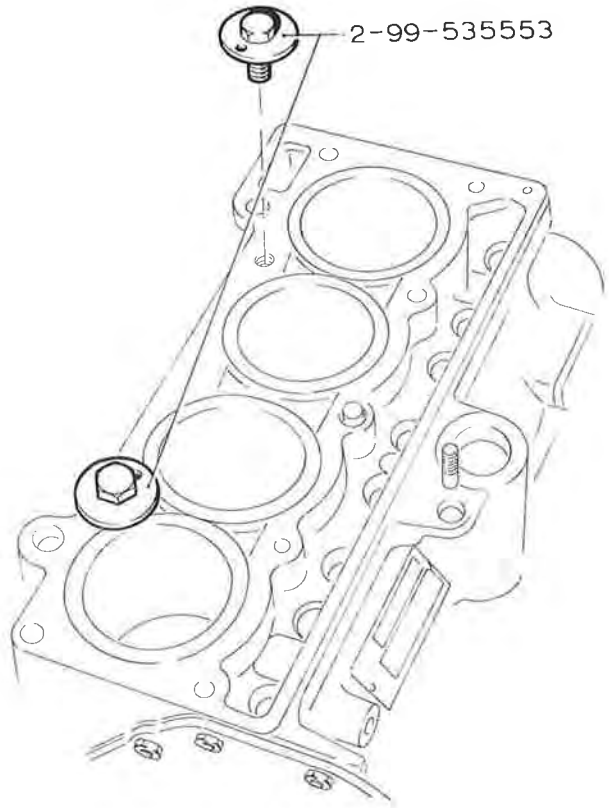

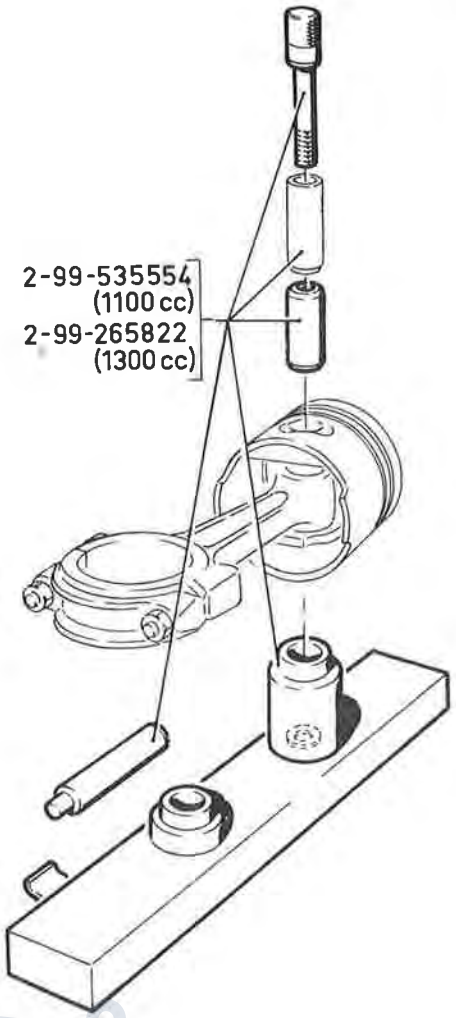

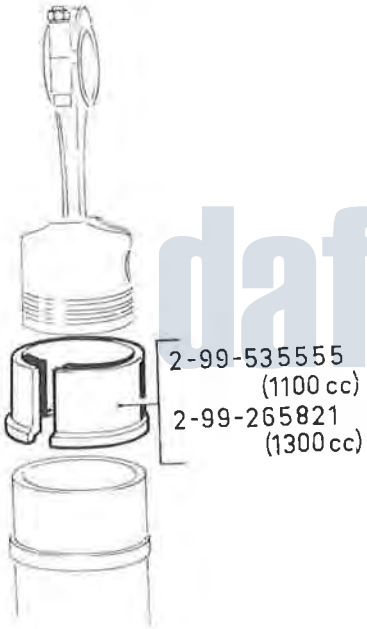

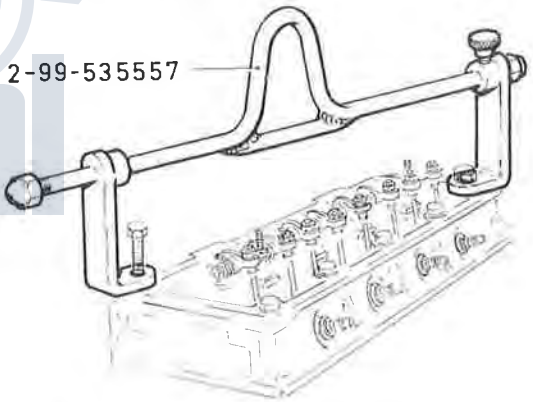

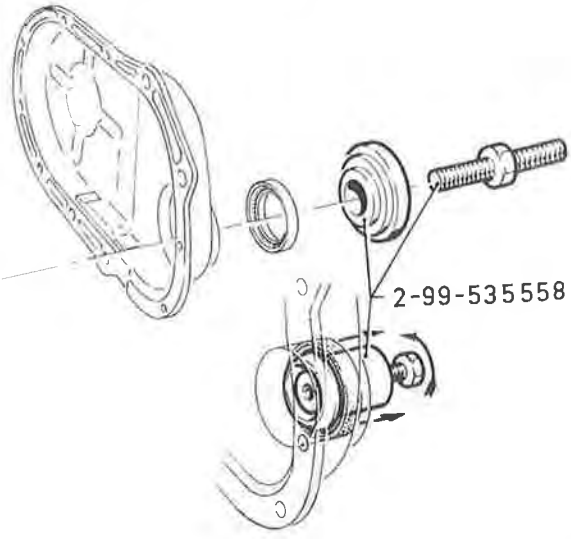

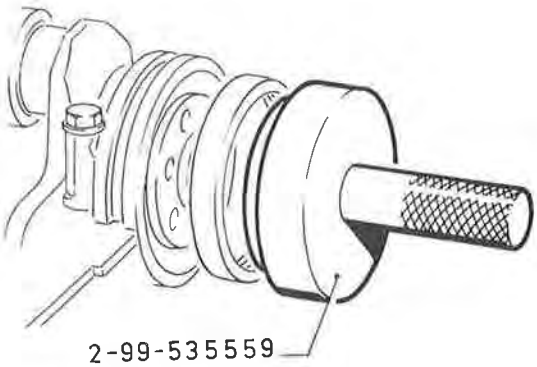

DAF CLUB NEDERLAND
dafclub.nl

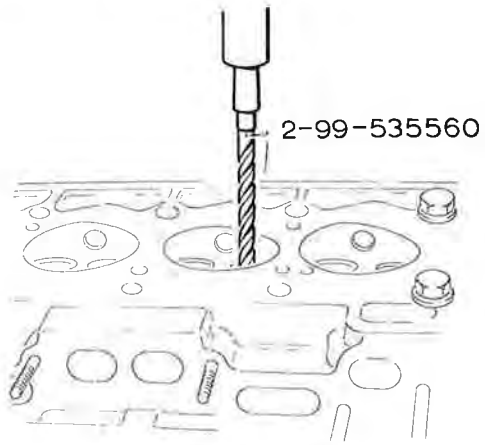

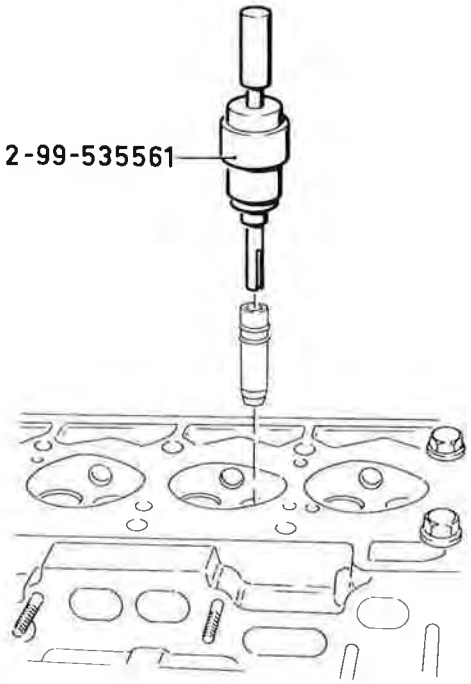

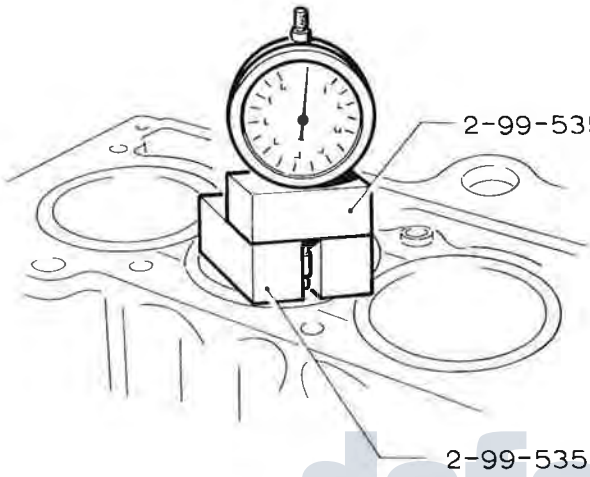

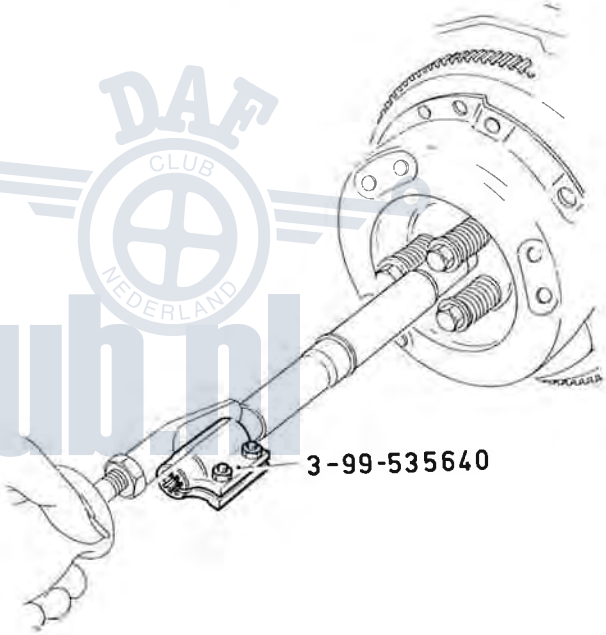

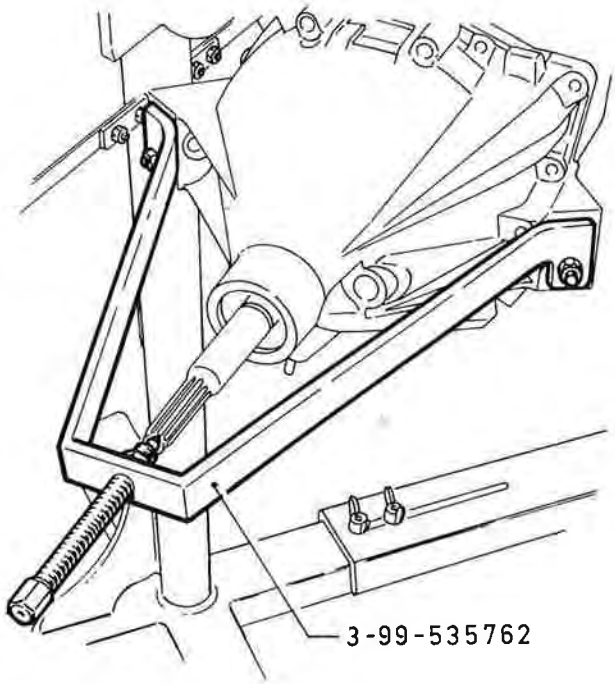

DAF CLUB NEDERLAND
dafclub.nl

Groep 3

Variomatic primair – vacuumsysteem koppeling

3

dafclub.nl

Inhoud

	Pag.
Technische gegevens	**3-1**
Speciaal gereedschap	**3-4**

dafclub.nl

Technische gegevens

Koppeling

Type	Centrifugaal koppeling met 3 rollen en enkelvoudige koppelingsplaat met vacuum bekrachtigde servo cilinder
Diameter koppelingsplaat	160 mm
Koppelingsveer, lengte ingebouwd (L1)	29 mm
vrije lengte (O)	53 mm
veerkracht	20 kg bij 29 mm (L1)
Ingrijptoerental bij een koppel van	
0 Nm	17,5-20 r/s (1050-1200 omw/min)
95 Nm	38,4-41,6 r/s (2300-2500 omw/min)
Max. toelaatbare afdraaidikte van vliegwiel	1 mm
Kleefpakking splines koppelingsas vliegwielzijde	High Tack Permatex

Aanhaalmoment

Drukgroepbouten	18-22 Nm (1,8-2,2 kgm)

Microswitch

Afstelling vierwegklep	44,2 r/s (2650 omw/min)
Opschakelvacuum begrenzing	3,5-4,3 m.w.k.

Primaire aandrijfas

Type	Aluminium pijp met opgetrompte einden en ingeperste rubber koppelingen
Lengte	1160 mm
Doorsnede pijp	Ø 60x2 mm

Primaire Variomatic

Materiaal verdeelkast	Gietijzer
Overbrenging verdeelkast	1,53 : 1
Aantal tanden, pignon	21
Aantal tanden, conische tandwielen	32
Maximale diameter schijven, mm	Ø 250
Riemloop diameters (bij riembreedte = 42 mm)	Ø 120 – Ø 238
Schijfhoek	30°
Slag van beweegbare schijven, mm	31,5±0,2
Afstand primaire-secundaire schijven h.o.h., mm	366 (+20/-5)
Max. toelaatbaar onderling verschil in schijfafstand, mm	1
Totale reductie, maximaal	14,2
minimaal	3,84
Regelbereik	3,69

dafclub.nl

Smering

Verdeelkast (na 1000 km)	Hypoid olie, SAE 80 of SAE 80 W/90 vgls. specificatie MIL-L2105 of MIL-L2105B (API GL-4 of API GL-5)
Inhoud verdeelkast	Bijvullen na aftappen, tot niveauplug 0,55 l
Beweegbare schijven	Automatic Transmission Fluid Type A/A
Inhoud beweegbare schijven	0,1 l
Naven beweegbare schijven	Gleitmo 500 of Molykote BR-2S
Lagers in de zijdeksel	Lithiumvet NLGI 3
Oliekeerringen	Natriumvet NLGI 00

Riemen

Uitwendige lengte, mm	1346
Breedte, mm	44,5
Hoogte, mm	16
Riemreductie, maximaal	2,06
Riemreductie, minimaal	0,56

DAF CLUB NEDERLAND
dafclub.nl

Variogram

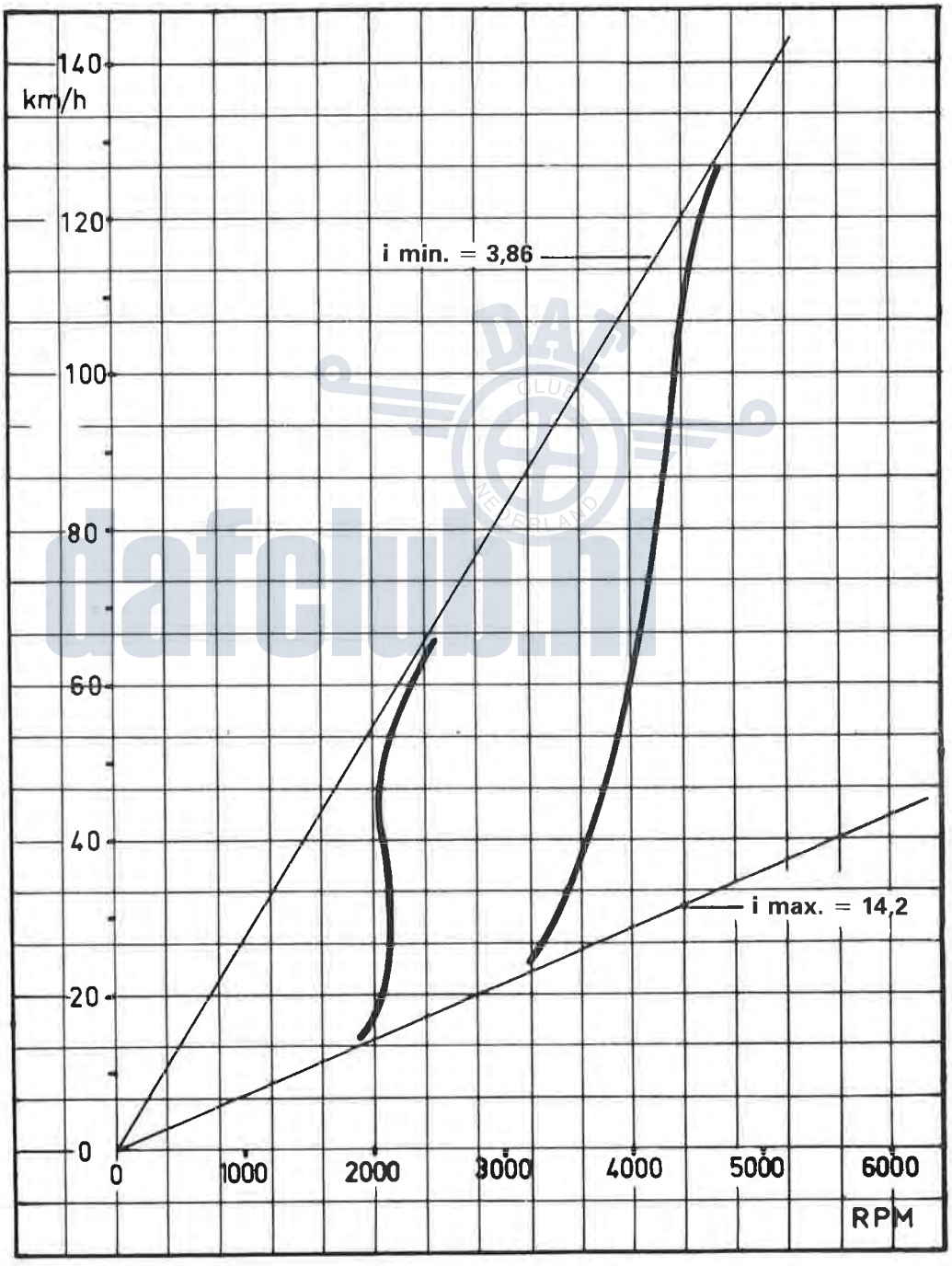

DAF CLUB VEENENDAAL
dafclub.nl

Speciaal gereedschap

999	oud	
5826	535374	Opspanblok primaire kast
5827	535376	Montagering keerring
5828	535378	Stempel montage keerring
5830	535387	Universeel handvat
5831	535389	Beugel montage membraan
5832	535391	Splinessleutel
5833	535443	Montagebus
5834	535444	Stempel montage lagers + keerringen
5835	535640	Trekker koppelingsas
5837	535758	Schijvenspreider
5838	535759	Brugstuk secundair
5839	535762	Trekker demontage koppelingshuis
5840	535829	Dé- en montage primair
5842	535337	Persstift
5843	265978	Vacuumpomp
5844	535320	Stempel
5845	535377	Stempel montage lagers
5901	535375	Stempel montage lagers
5907	535384	Steunbus
5909	535386	Stempel montage lagers
5910	535388	Steunring
5923	535333	Stempel
5934	535701	Kaliber voor schijfopening
5936	535304	Afstandsblok secundaire schijf
5939	267233	Opspanmal primair

DAF CLUB NEDERLAND
dafclub.nl

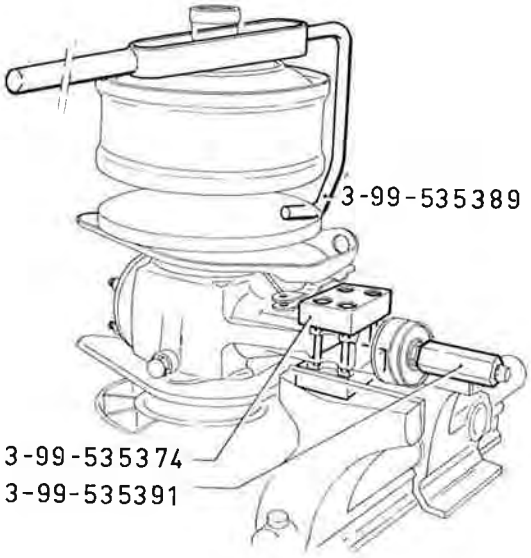

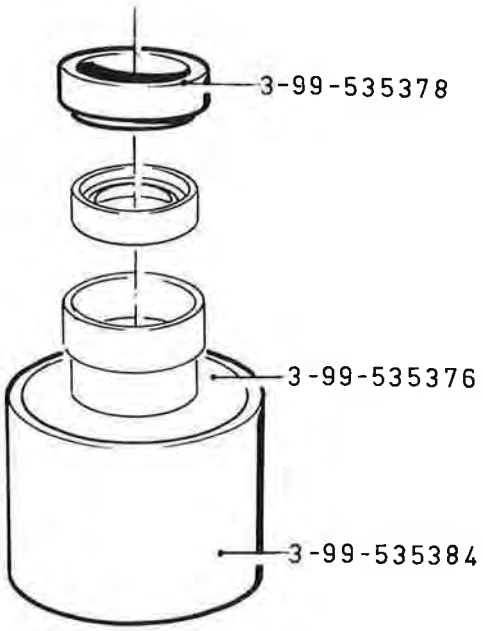

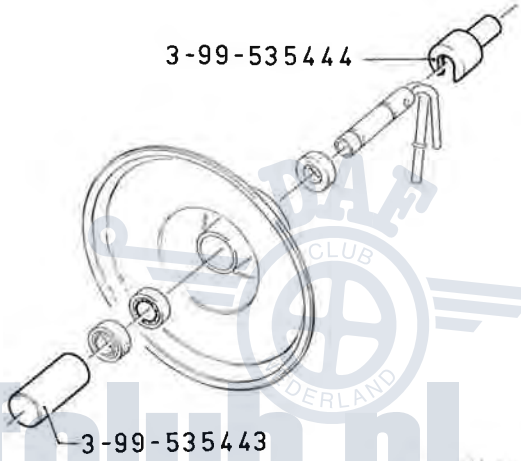

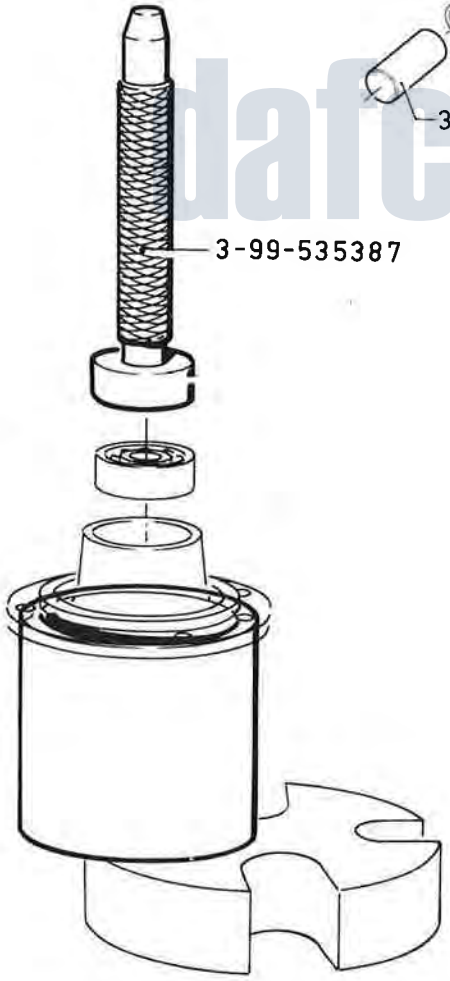

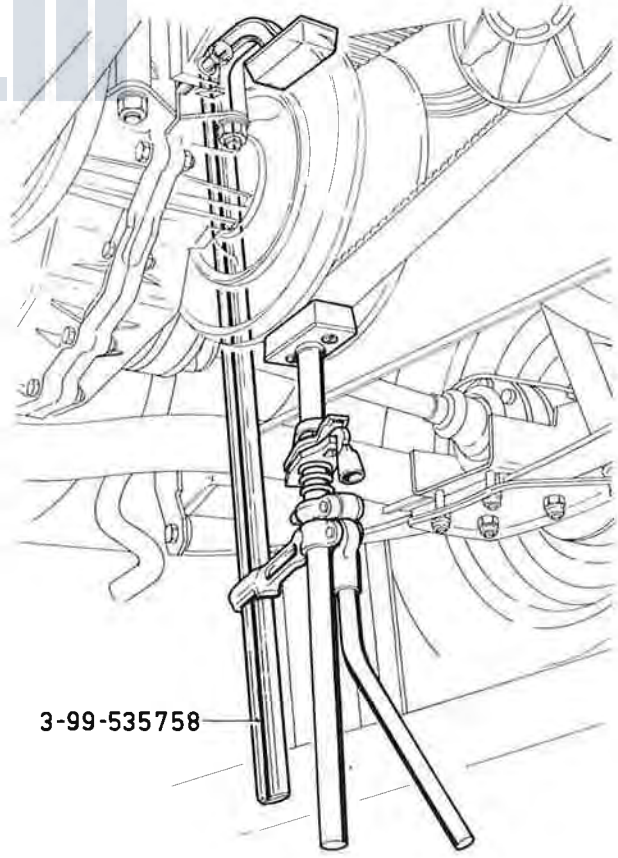

daf club nederland
dafclub.nl

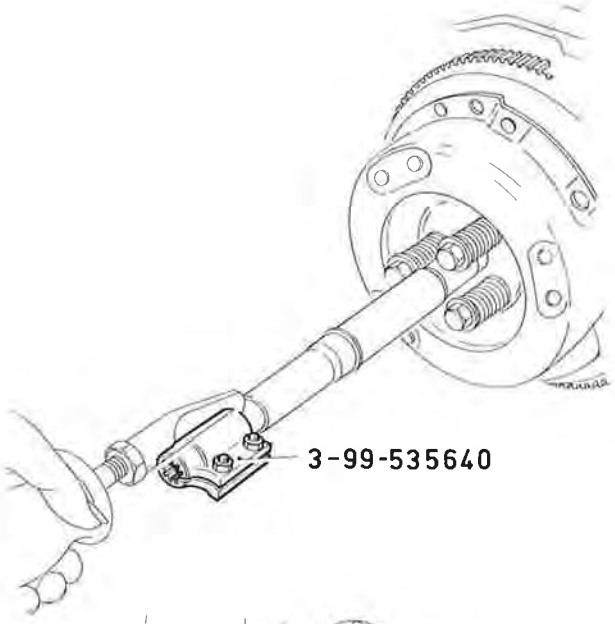

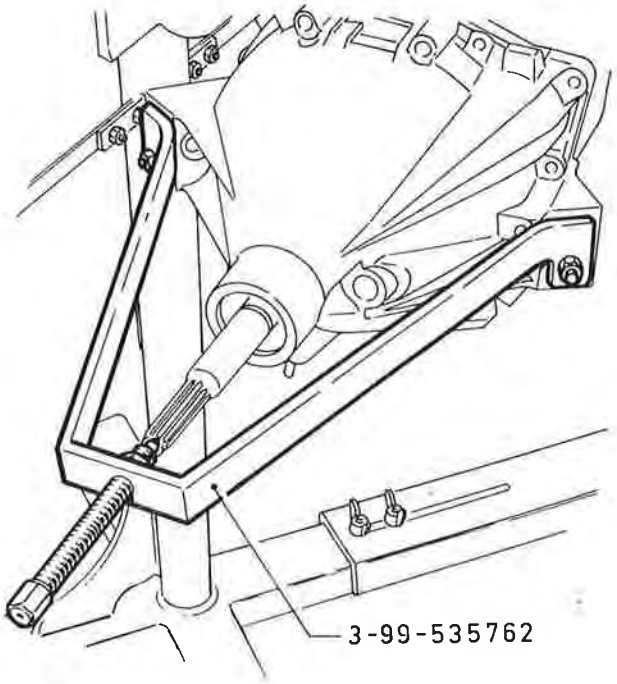

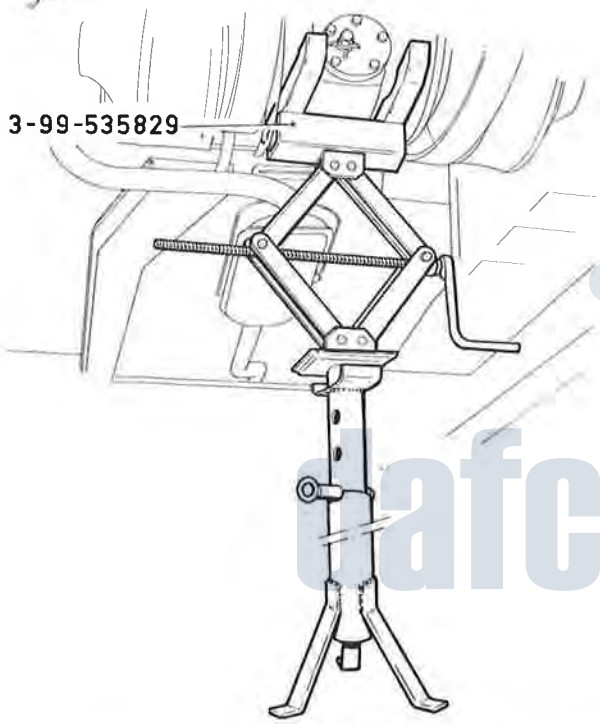

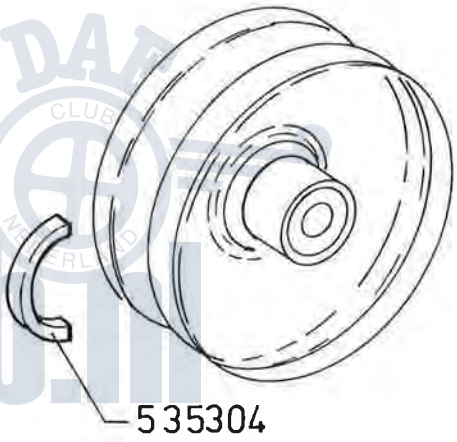

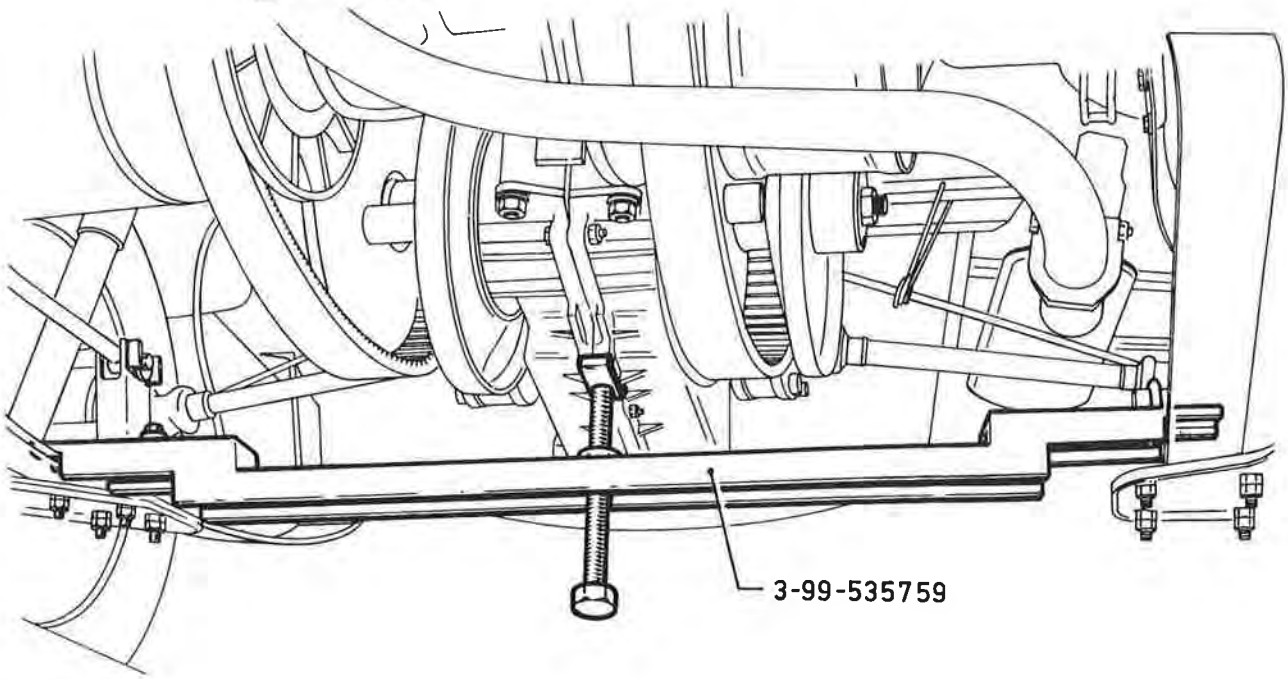

DAF CLUB NETHERLANDS
dafclub.nl

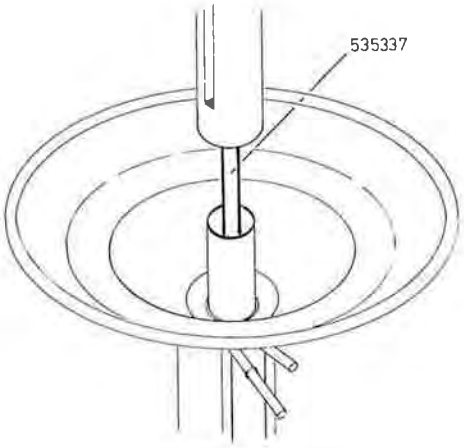



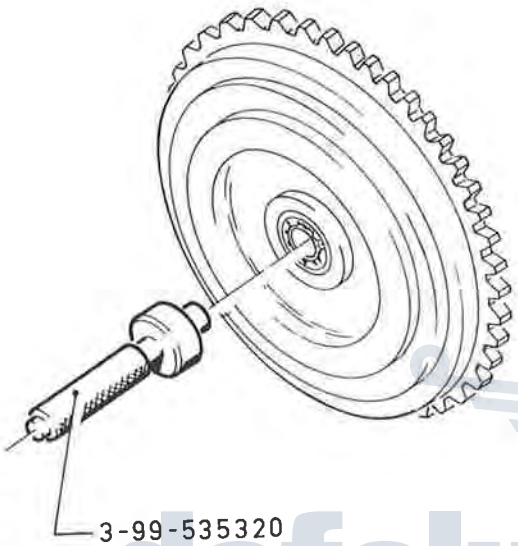

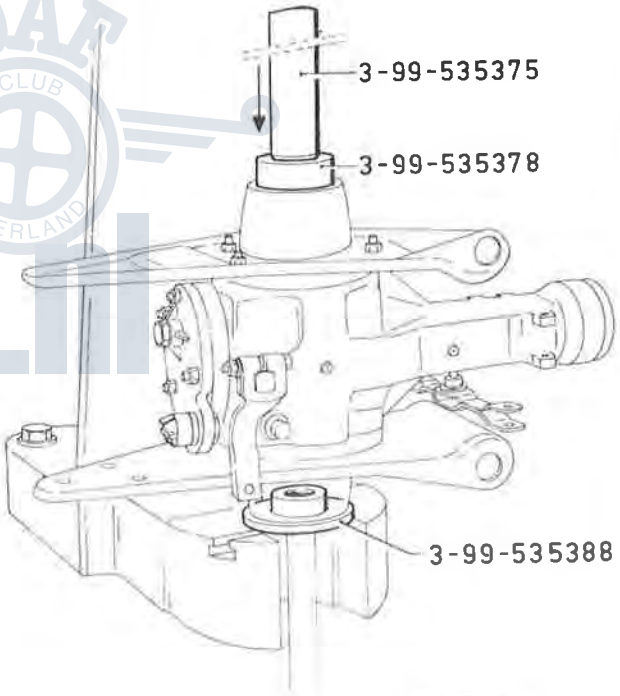

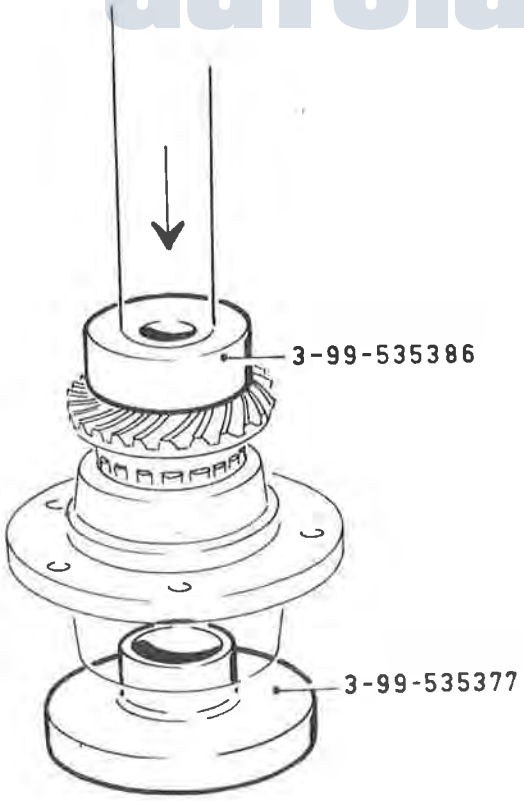



DAF CLUB NEDERLAND
dafclub.nl

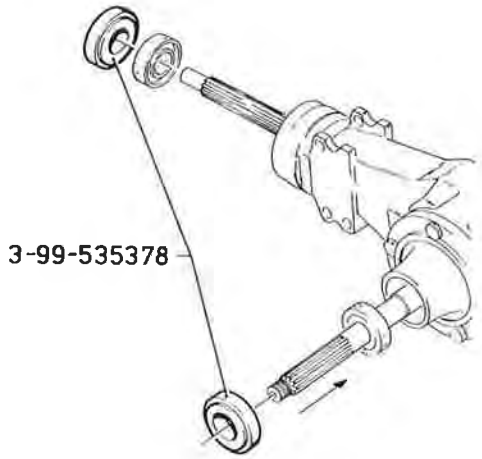

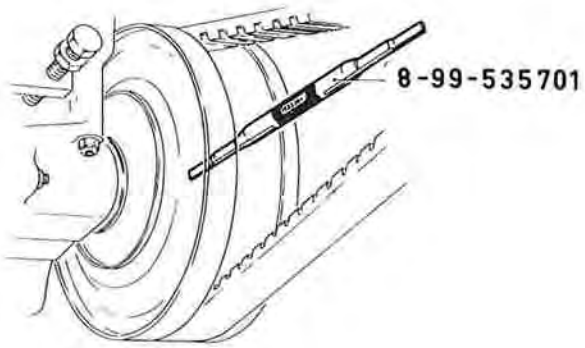

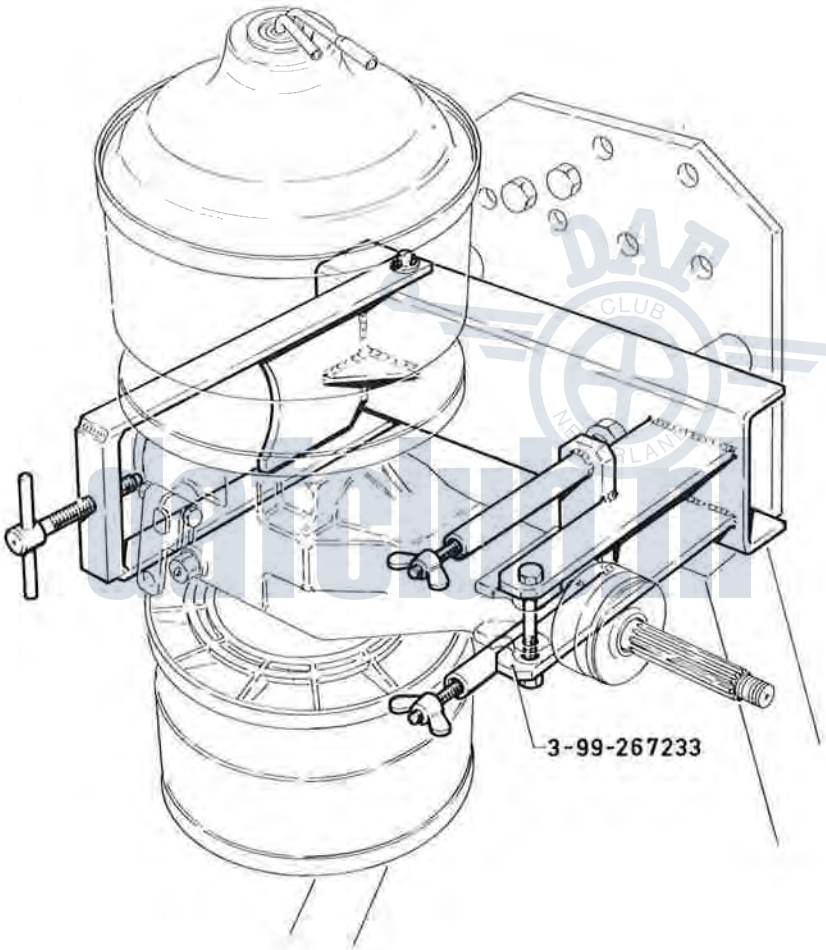

DAF CLUB NEDERLAND

Groep 4

Uitlaat – brandstofsysteem

DAF CLUB NEDERLAND
dafclub.nl

Inhoud

	Pag.
Technische gegevens	4-1

dafclub.nl

Technische gegevens

Brandstofsysteem

Benzinepomp	
Persdruk max. bij 12,1 r/s (725 omw/min)	13,7-19,6 kPa (0,17-0,265 kg/cm²)
Opbrengst bij 32,4 r/s (2000 omw/min)	60 l/h
Aanhaalmoment bevestiging benzinepomp	15-20 Nm (1,5-2,0 kgm)

Carburateur

	BB110E/DBB110E/BR110E	B130
Type	32 EHSA	32 EHSA
Referentienummer	REN 577	REN 596
Sproeiermaten		
Hoofdsproeier	112,5 ± 2,5	112,5 ± 2,5
Luchtdoseur met emulsiepijp	175 ± 5	145 ± 5
Acceleratiesproeier	40	40
Stationair sproeier	47 +3/–4	44+3/–4
Gasklepopening bij vol uitgetrokken choke	0,9 ± 0,05	0,9 ± 0,05
Venturi diameter	25 mm	25 mm
Benzinesproeier econostat	100	120
Luchtsproeier econostat	175	220
Diameter vlotternaald	1,7	1,5
Vlotter	5,2 gr	5,2 gr
Einde effectieve slag van de acceleratiepomp	5 mm	5 mm
Vlotterkamerniveau	38 ± 1	38 ± 1
Stationair toerental	12,1 ± 0,4 r/s (725 ± 25 omw/min)	
Opbrengst acceleratiepomp	0,4 - 0,6 cm³	

CO waarde

Stationair CO emissie	2,5% ± 0,5 bij 12,1 ± 0,4 r/s (725 ± omw/min) gemeten met warme motor, met olietemperatuur van minimaal 60° C

Luchtfilter

	BB110E/DBB110E/BR110E/B130
Type	Papierfilter
Vernieuwingstermijn	20.000 km

dafclub.nl

Overzicht Solex carburateurs

Nummer	113770	113771	265074
Type	32 EHSA 3	32 EHSA 3	32 EHSA 3
Ref. nr.	REN 577	REN 584	REN 596
In produktie toegepast	DAF 66 BB110E motor DBB110E motor	DAF 66 Marathon BR110E motor	DAF 66 1300 cc B130 motor
Hoofdsproeier	112,5	117,5	110, 112,5, 115
Luchtdoseur met emulsiepijp	175	175	140-150
Acceleratiesproeier	40	40	40
Stationairsproeier	43 t/m 50	41 t/m 48	40 t/m 47
Gasklepopening bij vol choke	0,95 mm	0,95 mm	0,95 mm
Vlotternaald	1,7 mm	1,5 mm	1, 5 mm
Venturi	25 mm	26 mm	25 mm
Vlotter	5,2 gr	5,2 gr	5,2 gr
Einde slag acceleratiepomp	bij 5 mm	bij 5 mm	bij 5 mm
Vlotterkamer niveau	38 ± 1 mm	38 ± 1 mm	38 ± 1 mm
Stationair toerental	700-750	700-750	700-750
Afstelling % CO	2,5-3,5% bij min. 60° C olietemp.	2,5-3,5% bij min. 60° C olietemp.	2,5-3,5% bij min. 60° C olietemp.
Opbrengst acceleratiepomp	0,4-0,6 cm^3	0,4-0,6 cm^3	0,4-0,6 cm^3

Opmerkingen

Het typenummer van de carburateur is op de voorzijde van de vlotterkamer aangebracht. Ingrijpende wijzigingen, meestal niet uitwisselbaar, worden aangeduid door achter de letter nog een cijfer toe te voegen.
Bovendien is op het vlotterkamerdeksel een plaatje aangebracht waarop o.a. een Solex referentienummer staat aangegeven. Dit nummer is bij geopende motorkap duidelijk zichtbaar. Bij een wijziging aan de carburateur of van de sproeierbezetting wordt ook het referentienummer gewijzigd.

Stationair sproeier
Teneinde productietoleranties te compenseren is iedere carburateur op een doorstroomtestbank gecontroleerd en afgesteld. Dit houdt o.a. in dat de stationair sproeier niet een vaste diameter heeft, maar varieert naar gelang het meetresultaat. De diameter van de stationair sproeier varieert binnen de aangegeven toleranties. De aldus zorgvuldig vastgestelde sproeiermaat mag derhalve **niet** worden gewijzigd, daar anders de stationaire CO-emissie niet op de voorgeschreven waarde is af te stellen.

Vlotterkamer niveau
Dit wordt gemeten vanaf de pakkingrand.
Hierbij moet eerst de benzinepompdruk worden gecontroleerd [de druk moet zijn: 13,7-19,6 kPa (0,17-0,265 kg/cm^3) bij 12,1 r/s (725 omw/min)]. Handel als volgt: Motor gedurende korte tijd stationair laten draaien. Nu eerst de benzineslang afnemen en vervolgens het deksel met vlotter verwijderen.

Econostat
De carburateur is voorzien van de zgn. „Econostat". Bij dit systeem wordt nl. extra brandstof toegevoerd, afhankelijk van de onderdruk in de instroomopening van de carburateur. De uitstroomopening van dit systeem is zichtbaar achter de beluchtingspijp van de vlotterkamer.
Benzinesproeier en luchtsproeier van de Econostat zijn niet te vervangen.
De vermelding dient uitsluitend ter informatie.

Acceleratiepomp
Het deksel hiervan wijkt voor wat betreft de inwendige diameter sterk af van die welke werden gemonteerd op alle voorgaande carburateurtypen 32EHSA / 32EHSA-2.
Deze inwendige diameter bepaalt in sterke mate de opbrengst van de acceleratiepomp.

De af-fabriek geleverde DAF 66 in Marathon uitvoering heeft de volgende carburateur uitvoering:

Type	32 EHSA-3
Referentienummer	REN 584
Sproeiermaten	
Hoofdsproeier	117,5
Luchtdoseur met emulsiepijp	175,T1 (niet demontabel; sleuf moet loodrecht staan op de hartlijn van de venturi)
Acceleratiesproeier	40
Stationair sproeier	45 (+ 3/–4); zie verder ook de opmerking bij de carburateur met referentienummer 577
Stationair luchtsproeier (U_1) (naast de stationair benzinesproeier)	115

Stationair luchtsproeier (U_2) (onder de venturi)	100
Gasklepopening bij vol uitgetrokken choke	0,95 mm
Venturi diameter	26 mm
Benzinesproeier econostat	110
Luchtsproeier econostat	220
Diameter vlotternaald	1,5 mm
Vlotter	5,2 gram
Einde effectieve slag van de acceleratiepomp	bij 5 mm opening van de gasklep
Vlotterkamer niveau	38 ± 1 mm, zie verder ook de opmerking bij de carburateur met referentienummer 577
Stationair toerental	725 ± 25 omw/min
Stationair CO-emissie	3% ± 0,5% bij 725 ± 25 omw/min; gemeten met warme motor met olietemperatuur van minimaal 60° C
Opbrengst acceleratiepomp	0,4-0,6 cm³

Aanvullende gegevens voor de 66 met de BR110E motor in productie vanaf 1 september 1973

Type	
Referentienummer	
Sproeiermaten	
Hoofdsproeier	
Luchtdoseur met emulsiepijp	
Stationair sproeier	
Venturi diameter	
Einde effectieve slag van de acceleratiepomp	
Vlotterkamer niveau	
Stationair toerental	
Stationair CO-emissie	

DAF CLUB NEDERLAND
dafclub.nl

Verlaging van het loodgehalte in de benzine in West Duitsland vanaf 1 januari 1976.

Het loodgehalte in de benzine is verlaagd van 0,40 gr/liter naar 0,15 gr/liter.
De invloed hiervan op normale benzine is gering, maar de gevolgen voor super benzine zijn aanzienlijk.
In het onderstaand overzicht staat aangegeven welke consequenties dit heeft.

	Tot 1 januari 1976 Afstelgegevens bij de huidige benzine-kwaliteit	**Na 1 januari 1976** Evt. aanpassingen a.g.v. het verlaagde loodgehalte
Type: 642910/642920/643910/643920		
Stroomverdeler	R 248 / D 59	–
Carburateur:	50 (+ 3/–4)	
Stationair sproeier		Monteer elektrisch afsluitbare sproeier
Type: 642930/643930		
Stroomverdeler	R 256 / D 60	–
Ontstekingstijdstip	6° ± 1° voor BDP	0°
Type: 642930/643930		
Stroomverdeler	R 256 / D 60	R 273 / D 61
Ontstekingstijdstip	6° ± 1° voor BDP	6° ± 1° voor BDP

Het aanbrengen van de elektrisch afsluitbare stationair-sproeier geschiedt als volgt:

[1]) Reservewiel uitnemen

[2]) Reservewielsteun verbuigen om voldoende afstand te verkrijgen van de reserveband tot de bovenzijde van de elektrisch afsluitbare stationair-sproeier.
Deze afstand moet **minimaal 15 mm** bedragen.
Wanneer de reservewielsteun goed gericht is, ligt de reserveband aan op de rechter binnenwielkuip.

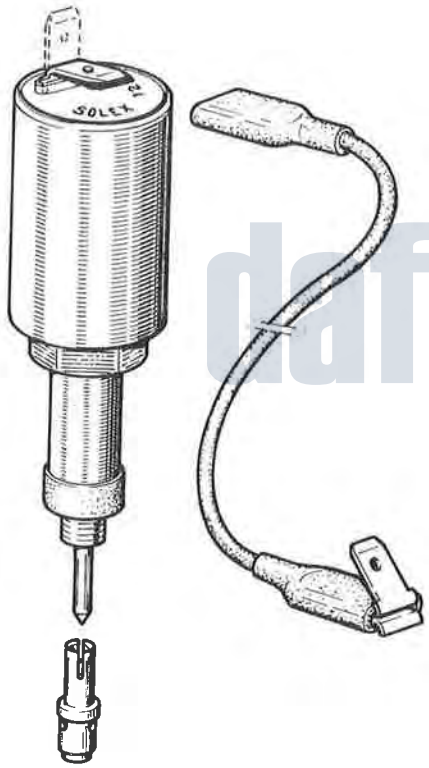

[3]) Stationair-sproeier uitnemen.

[4]) Dezelfde maat sproeier in de elektrische sproeierhouder aanbrengen.

[5]) Elektrisch afsluitbare sproeier monteren.

[6]) Blauwe kabel - 1 mm² ± 60 cm lang, voorzien van één geïsoleerde AMP-contactschoen en een geïsoleerde contactschoen met mescontact.

[7]) Met behulp van deze kabel de elektrisch afsluitbare stationair-sproeier verbinden met de aansluiting van de microschakelaar - blauwe draad.
De kabel dient van de carburateur over het luchtfilter naar de micro-schakelaar te worden geleid.

[8]) De AMP-aansluiting op de elektrisch afsluitbare stationair-sproeier moet 90° worden verbogen, zoals op de schets is aangegeven; zorg ervoor, dat de kabel vanaf de sproeier direct naar beneden wordt geleid, zodat de kabel niet kan doorschuren tegen het reservewiel.

[9]) Monteer het reservewiel en controleer of de hierboven vermelde minimum afstand van 15 mm is bereikt. Wanneer bij controle blijkt, in het bijzonder bij de 155x13" band, dat de minimum afstand niet bereikt wordt, moet de onder 2 vermelde handeling worden herhaald.

32 EHSA
REN 584

117,5 ± 2,5
175 T 1 (niet demontabel: sleuf moet loodrecht staan op de hartlijn van de venturi)
45 (+3/–4), zie verder ook de opmerking bij de carburateur met referentienummer 596
26 mm
bij 5 mm opening van de gasklep
38 ± 1 mm, zie verder ook de opmerking bij de carburateur met referentienummer 596
725 ± 25 omw/min
3% ± 0,5% bij 725 ± 25 omw/min; gemeten met warme motor, met olietemperatuur van minimaal 60° C.

Groep 5

Elektrische installatie

dafclub.nl

Inhoud

	Pag.
Technische gegevens	5 - 1
Aansluitschema's	5 - 7
Elektrische schema's	5 - 14

DAF CLUB NEDERLAND
dafclub.nl

Technische gegevens

Accu

Type	53617 (volgens DIN 72311) 54522 (volgens DIN 72311) (Nordic uitvoering)
Systeemspanning	12 V
Massa aansluiting	Min-pool
Accucapaciteit	36 Ah 45 Ah (Nordic uitvoering)
Accuvloeistof	Gedestilleerd water
Accuklemmen	Voorzien van zuurvrije vaseline
Elektrolyt	
s.g. 1,22	Accu geladen
s.g. 1,15-1,22	Accu half geladen
s.g. <1,15	Accu geheel ontladen.

Dynamo

Type	Ducellier 7550
Vermogen maximaal	14 V 36 A (500 W bij 14 V)
Toerental maximaal	208,5 r/s (12.500 omw/min)
Toerental nullast	187 r/s (1120 omw/min)
Stroomafgifte bij stationair toerental	8-10A
Overbrenging motor/dynamo	i = 1,9

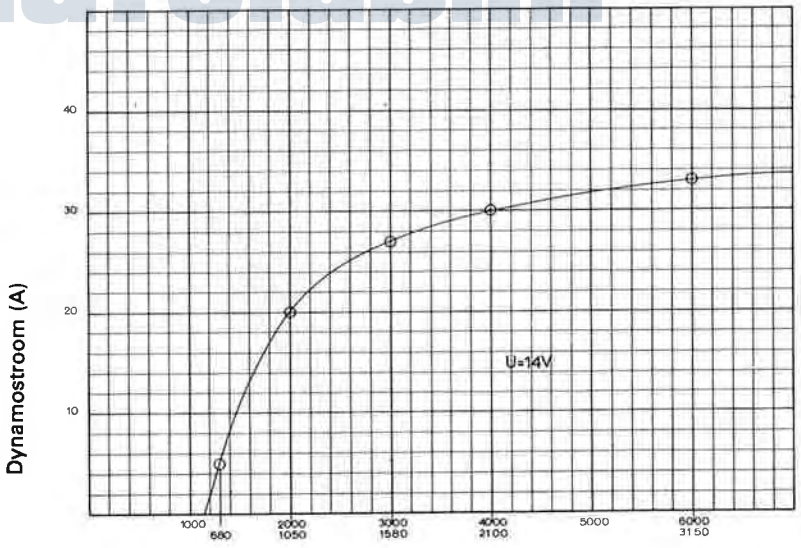

Spanningsregelaar

Type	Ducellier 8371 A
Regelspanning	13,4 - 14,4 V bij 30 A (= nominale stroom) 13,7 - 14,7 V bij 10 A

dafclub.nl

Startmotor

Type	Ducellier 6227 A (BB110E) Ducellier 6231 A (B130)
Systeemspanning	12 V
Massa aansluiting	Min-pool
Draairichting gezien van de rondselaszijde	Rechtsom
Vermogen maximaal	920 W (1,25 pk)
Aantal tanden van het rondsel	9

Testwaarden, mechanisch

Axiale ankerspeling	0,5 mm
Spanning koolborstelveren	15 N (1,5 kg)
Lengte nieuwe borstels	15 mm
Minimale borstellengte	7 mm
Collector diameter nieuw	32,5 mm
Minimale collector diameter	32,0 mm
Tandmodulus	2,116/1,814 $\alpha = 12°$

Testwaarden, elektrisch

Opgenomen stroomsterkte bij max. vermogen	200 A
Koppel bij max. vermogen	4,2 Nm (0,42 kgm)
Opgenomen stroom bij 16,7 r/s (1000 omw/min)	285 A
Gemiddeld koppel bij 16,7 r/s (1000 omw/min)	7 Nm (0,7 kgm)
Opgenomen stroom bij geblokkeerd anker	370 A
Koppel bij geblokkeerd anker	10,5 Nm (1,05 kgm)

Elektro-magnetische schakelaar

Minimum intrekspanning van het relais (koud)	8 V

Ontsteking

Uitvoering	Met contactpunten

Stroomverdeler

Fabrikaat	Ducellier	
Type	**BB110E**	**B130**
Centrifugaal vervroegingscurve	4168 A	4502 A
Vacuum vervroegingscurve	R 248	R 273
Ontstekingstijdstip	D 59	D 61
Ontsteking	0° ± 1°	6 ± 1° voor BDP
	Deze is ingesteld wanneer de merkstreep op het vliegwiel samen valt met het merkteken op het koppelingshuis.	
	Aan de vliegwielzijde	
Cilinder 1		
Stroomverdeler 4168 A kan vervangen worden door 4458 A		
4502 A kan vervangen worden door 6623 A		
Ontstekingsvolgorde	1-3-4-2	
Onderbrekerspuntafstand	0,4-0,5 mm	
Kontakthoek	57° ± 2°45'	
	63% ± 3%	
Veerdruk onderbrekersarm	400-500 g	
Kondensatorkapaciteit	0,22 uF ± 10%	
Weerstand bougiekabels	1500 Ohm/m	

DAF CLUB NEDERLAND
dafclub.nl

Bougies

Fabrikaat en type	AC 42 FS Champion L 92 Y Bosch W 175 T 35
Schroefdraad	M14 x 1,25
Elektroden afstand	0,6-0,7 mm
Aanhaalmoment	15-20 Nm (1,5-2 kgm)

Bobine

Fabrikaat	Ducellier
Type	3920 A (66/1100 en 66/1300)

Centrifugaalregelaar

	BB110E/DBB110E/BR110E	**B130**
Centrifugaalvervroegingscurve zie pag. 5-5 en 5-6.	R 248	R 273

Vacuumregeling

Vacuumvervroegingscurve zie pag. 5-5 en 5-6.	D 59	D 61

Gloeilampen

	Vermogen
Koplampen	45/50W
Verstralers	55W
Parkeerlichten voor	4W
Richtingaanwijzers, voor	21W
achter	21W
Achterlichten	10W
Stoplichten	21W
Achteruitrijlicht	18W
Kentekenplaatverlichting	5W
Binnenverlichting	5W
Verlichting instrumenten	2W
Verlichting kofferruimte	5W
Verlichting, combi-instrument	1,2W
sigare-aansteker	1,2W
Waarschuwingslampje, laadstroom	
oliedruk	1,2W
parkeerrem	1,2W
defect remcircuit	1,2W
gloeilampen	1,2W
Controlelampje, choke	1,2W
richtingaanwijzers	1,2W
grootlicht	1,2W
waarschuwingsknipperlichten	1,2W
elektr. verw. achterruit	1,2W
motorrem	2W (niet uitwisselbaar)

Zekeringen

Stroomsterkte 8A	4 st.
5A	6 st.
16A	2 st.

Elektrisch verwarmde achterruit

Vermogen	150 ± 30 W

DAF CLUB VEENDAM NEDERLAND
dafclub.nl

Richtingautomaat

Vermogen	2 x 21 W
Knipperfrequentie	90 ± 30 per minuut

Oliedrukschakelaar

Type	Jaeger 092045-01
Schakeldruk	0,035 MPa (0,35 ± 0,08 kg/cm²)

Watertemperatuurgever t.b.v. waarschuwingslampje

Type	VDO 232.011/017/010
Schakeltemperatuur	115° ± 3° C
Spanning	12 V

DAF CLUB NEDERLAND
dafclub.nl

Centrifugaal verstelling stroomverdeler, R 248

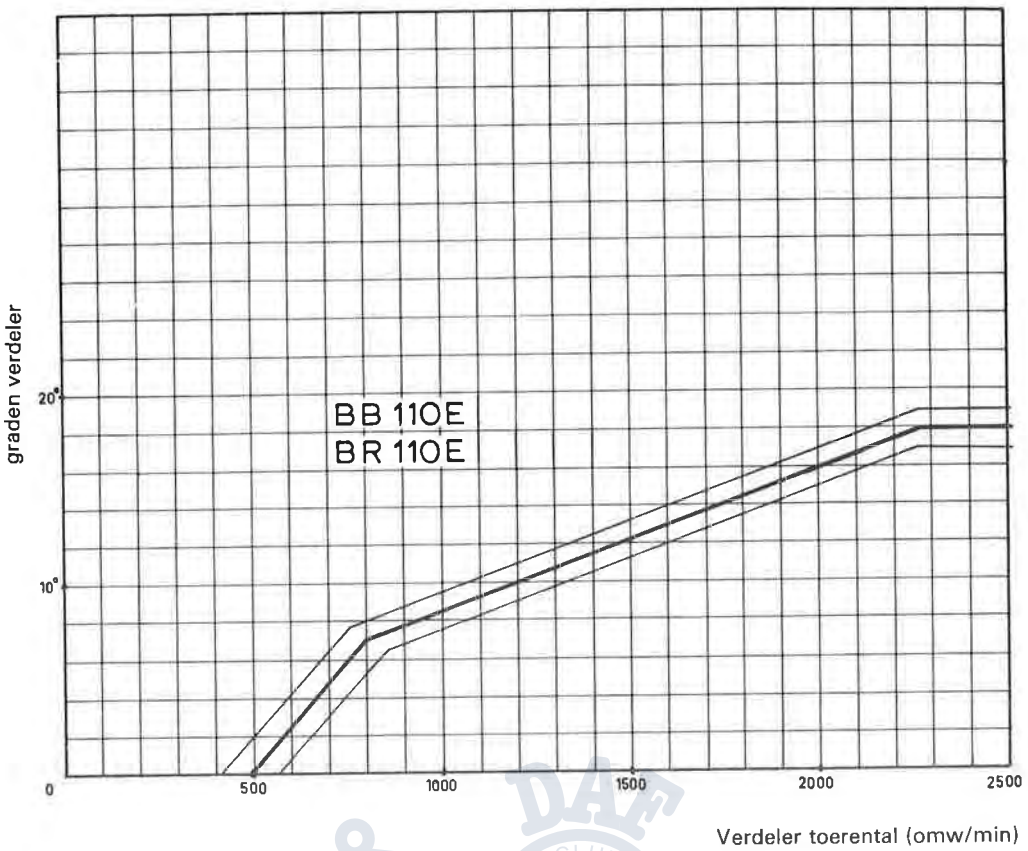

Vacuumverstelling stroomverdeler, D 59

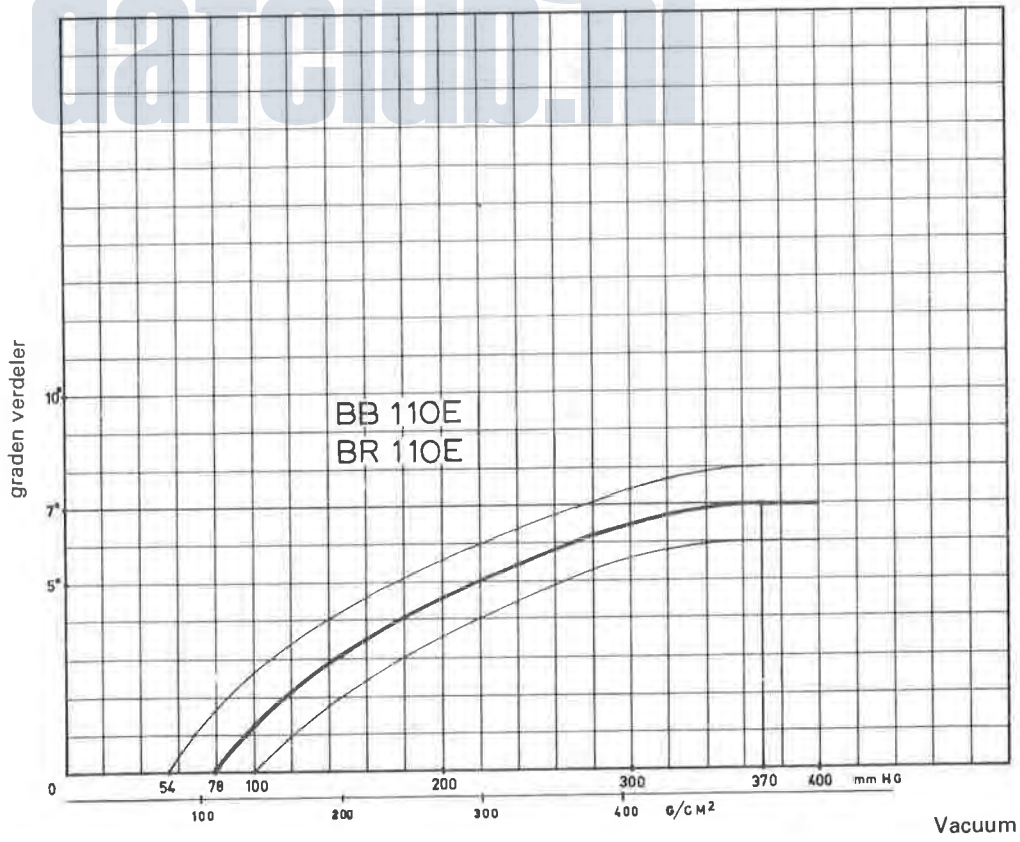

dafclub.nl

Centrifugaal stroomverdeler, R 273

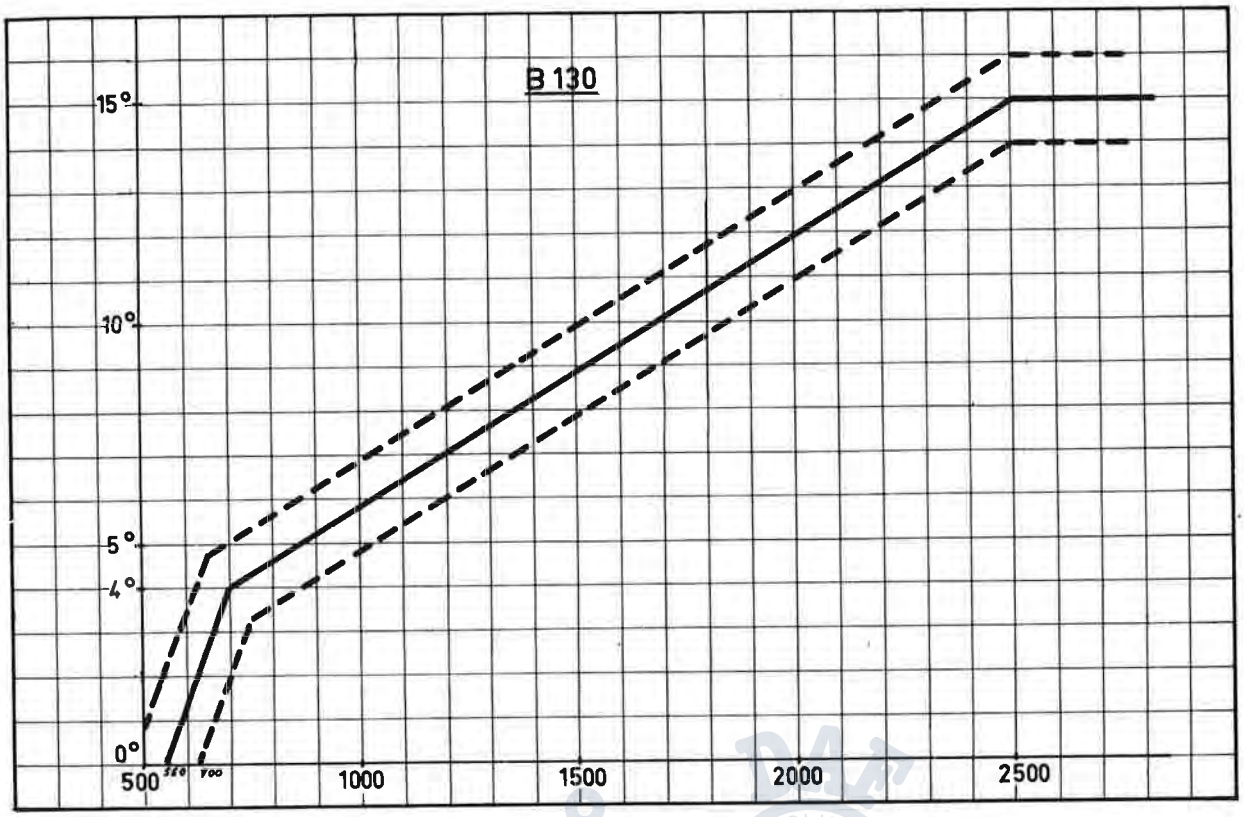

Vacuumverstelling stroomverdeler, D 61

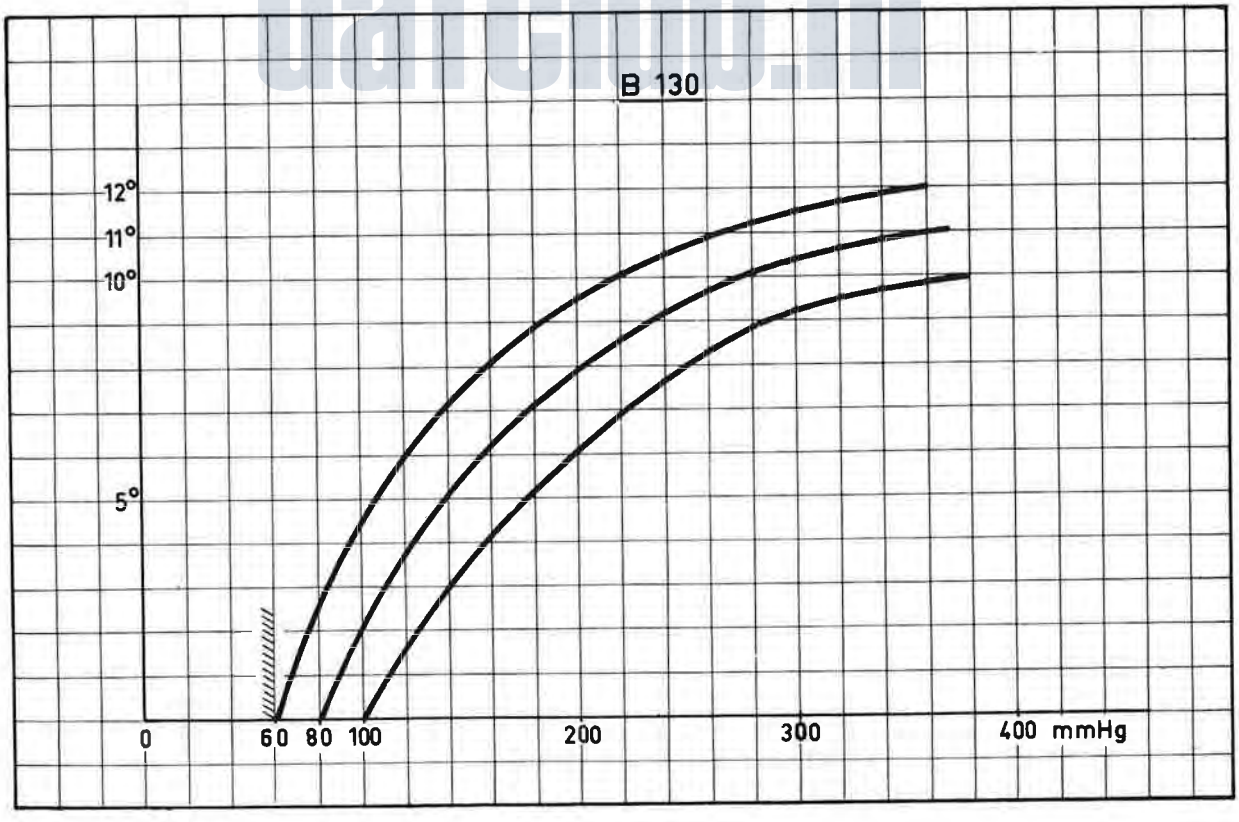

datclub.nl

Aansluitschema intervalschakelaar

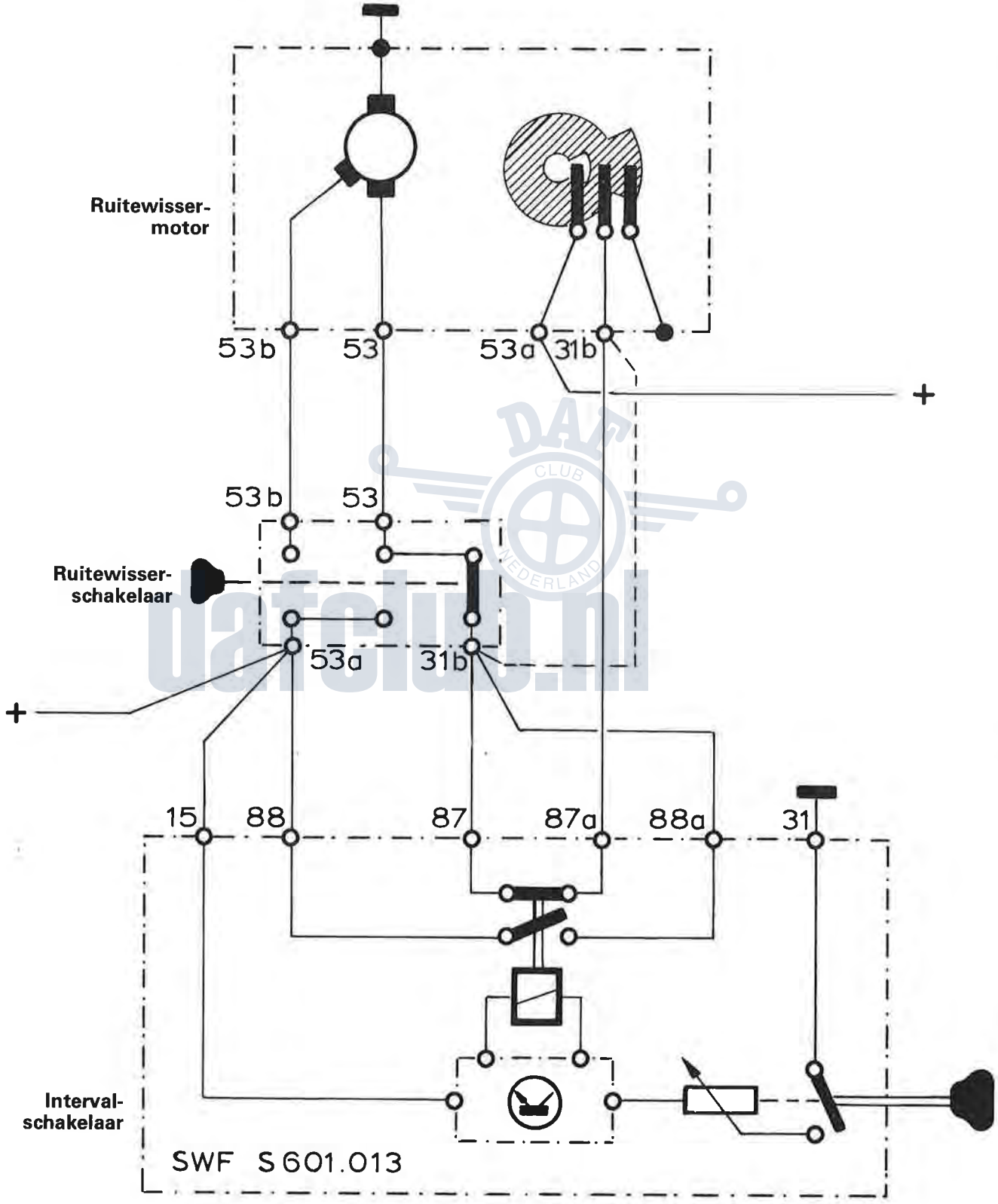

Gestippelde draad van de ruitewisserschakelaar lostrekken en met aansluiting 87a verbinden

Aansluitschema's console-instrumenten

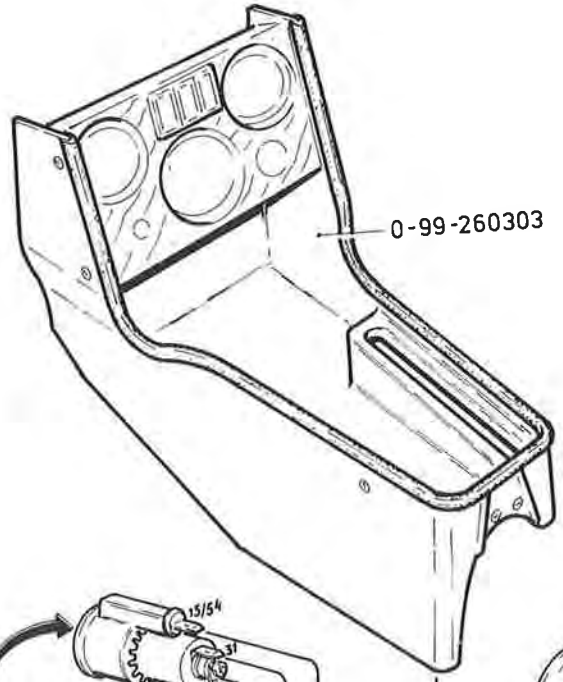



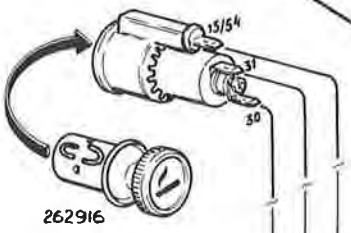

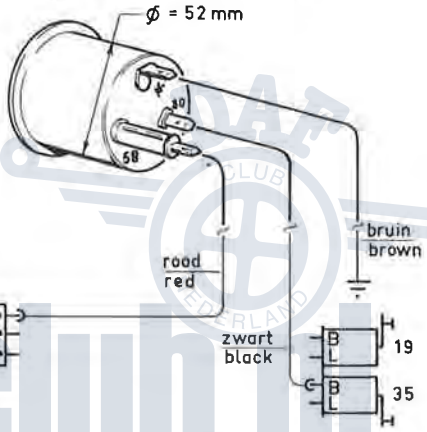





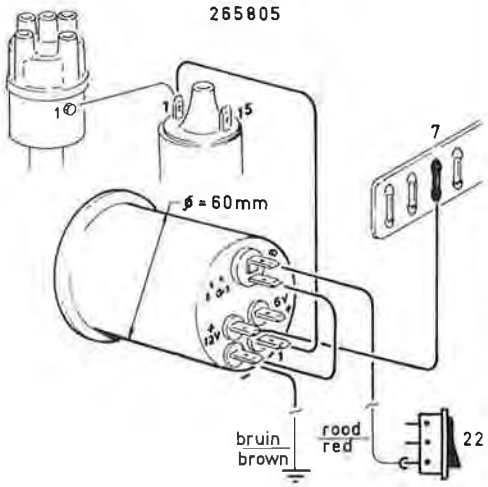

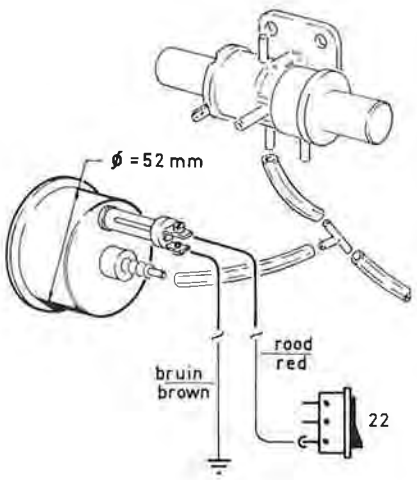

DAF CLUB NEDERLAND
dafclub.nl

Gekombineerde aansluitschema console-instrumenten

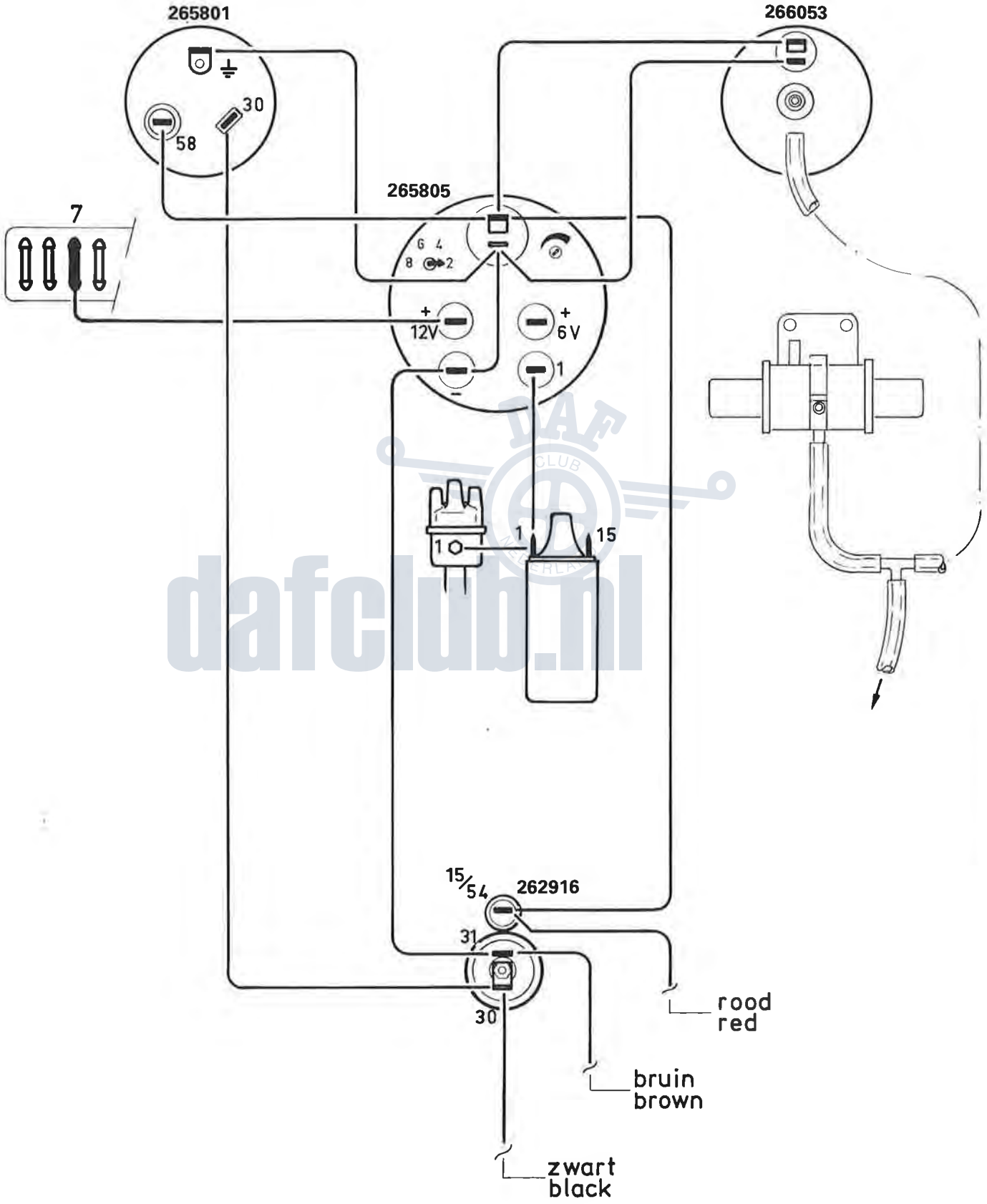

dafclub.nl

Aansluitschema achteruitrijverlichting

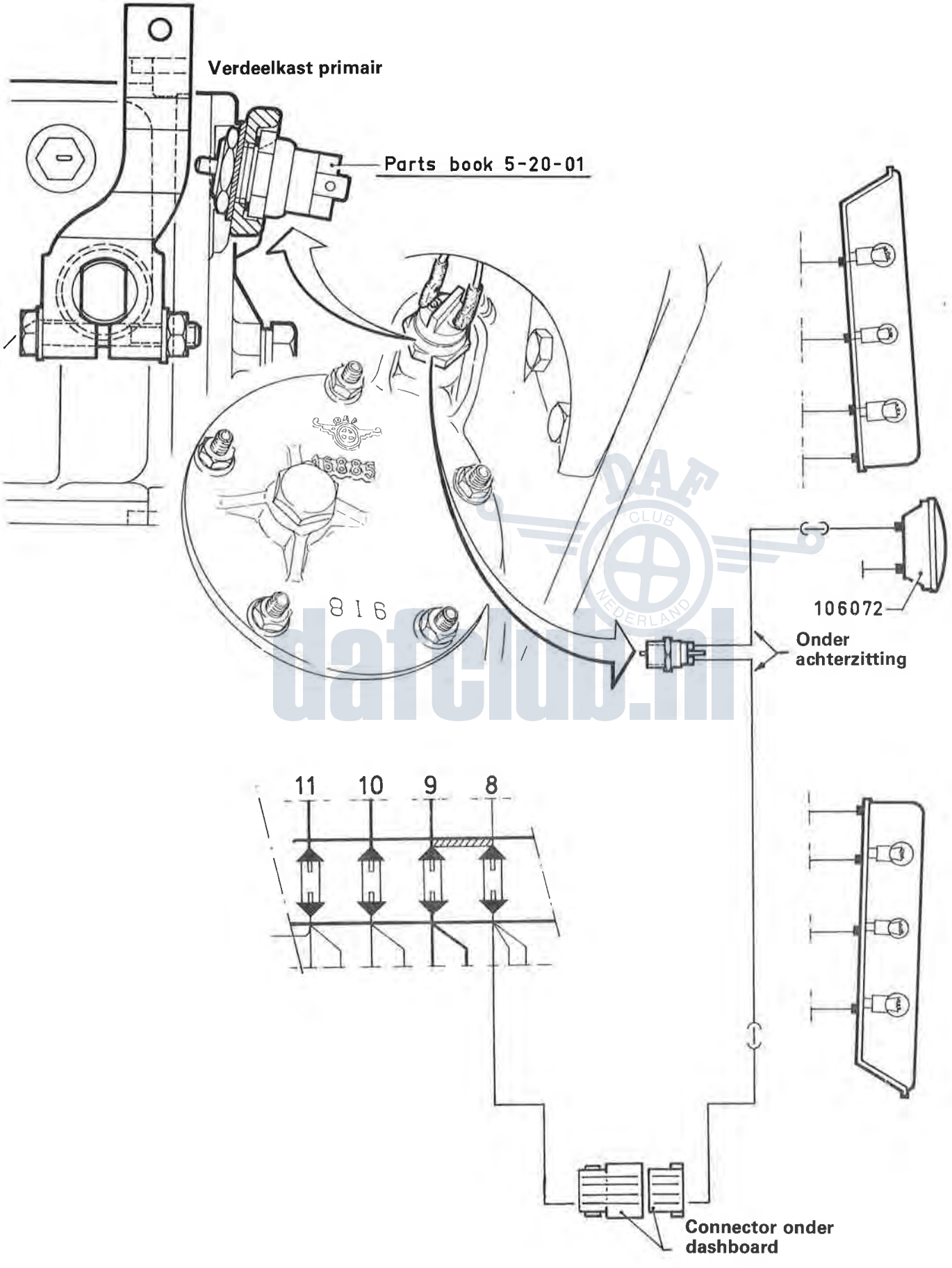

DAF CLUB NEDERLAND
dafclub.nl

Asbakverlichting

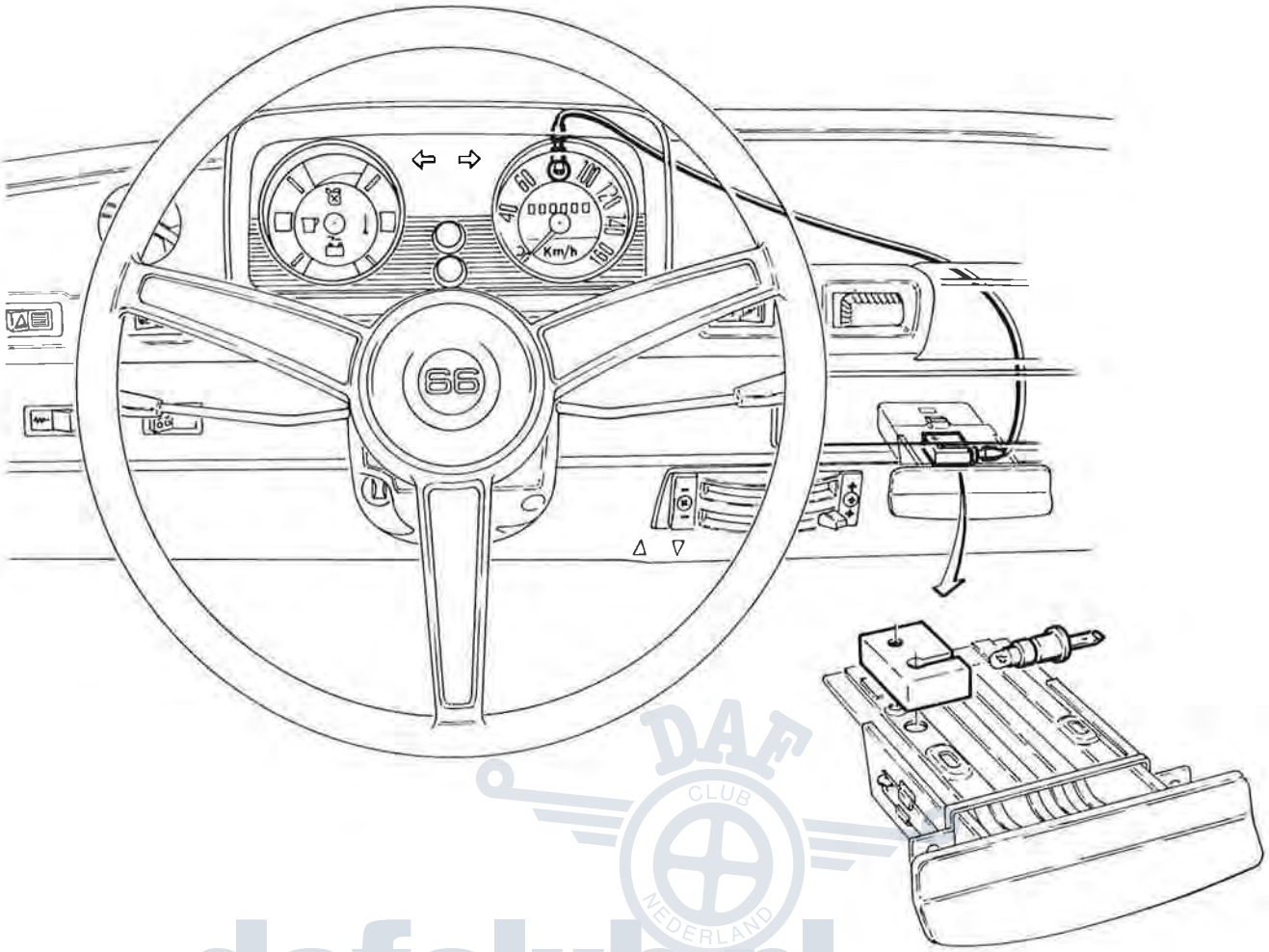

DAF CLUB NEDERLAND
dafclub.nl

Rood mistachterlamp + schakelaar

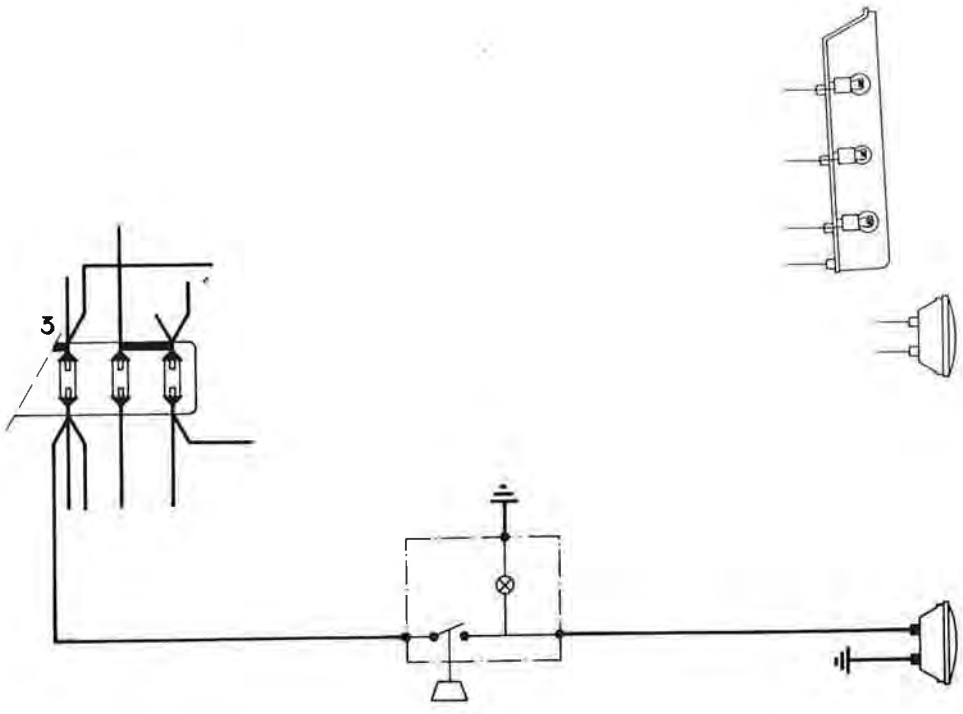

Aansluitschema mistlichten

Met trek- en drukschakelaar

Opmerking: De mistlichten kunnen alleen branden bij ingeschakeld stadslicht.

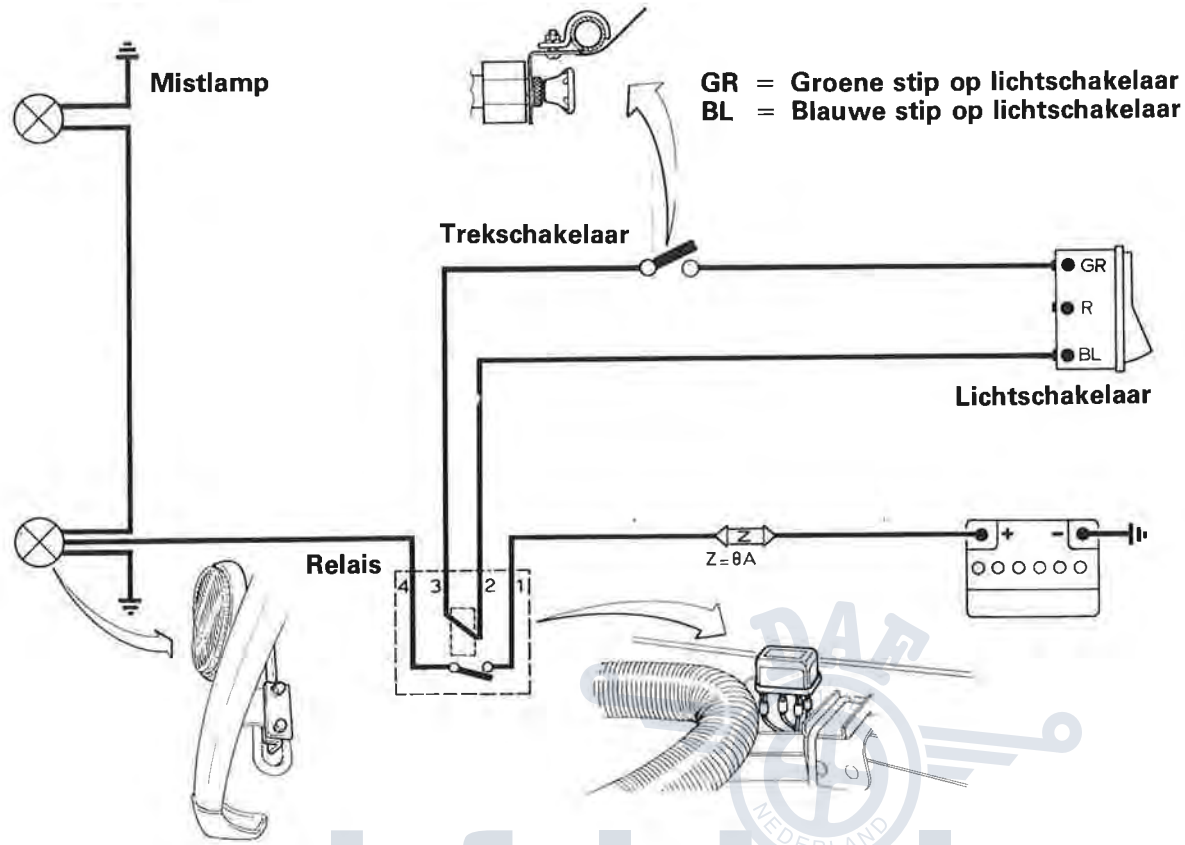

Met tuimelschakelaar

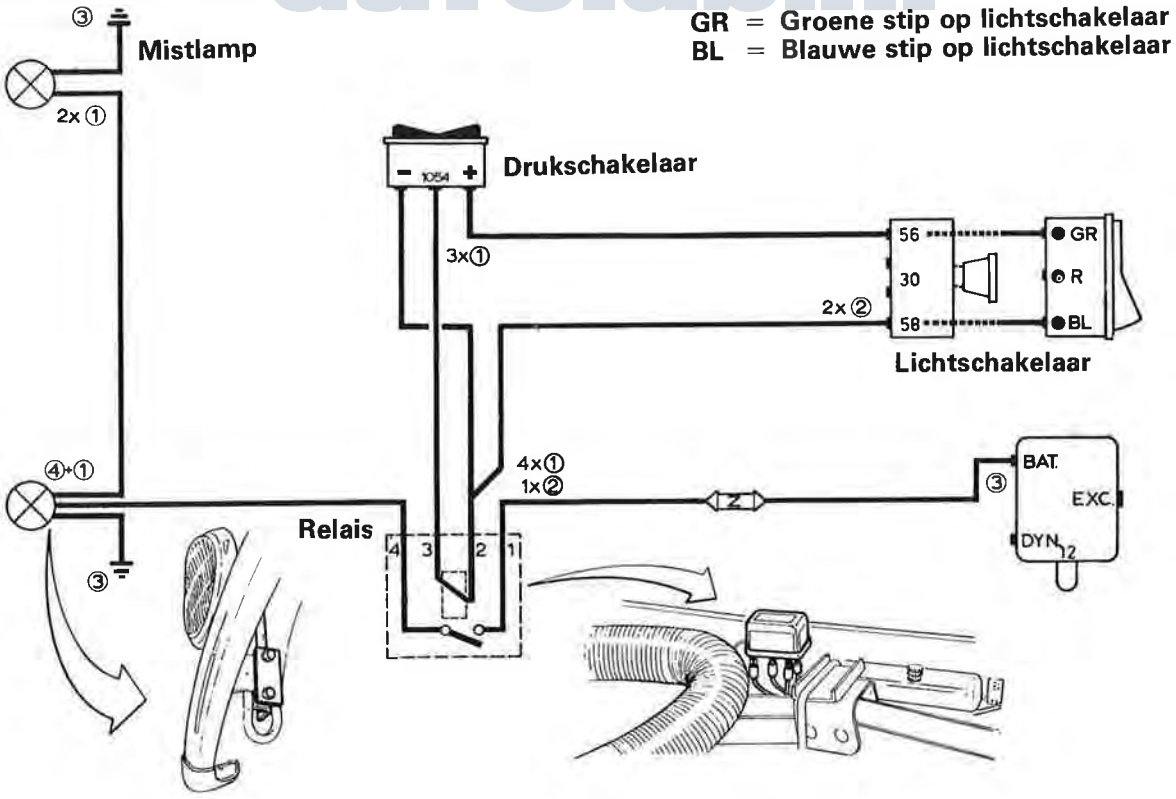

dafclub.nl

Aansluitschema mistlichten

Met trek- en drukschakelaar

Opmerking: De mistlichten kunnen alleen branden bij ingeschakeld dimlicht

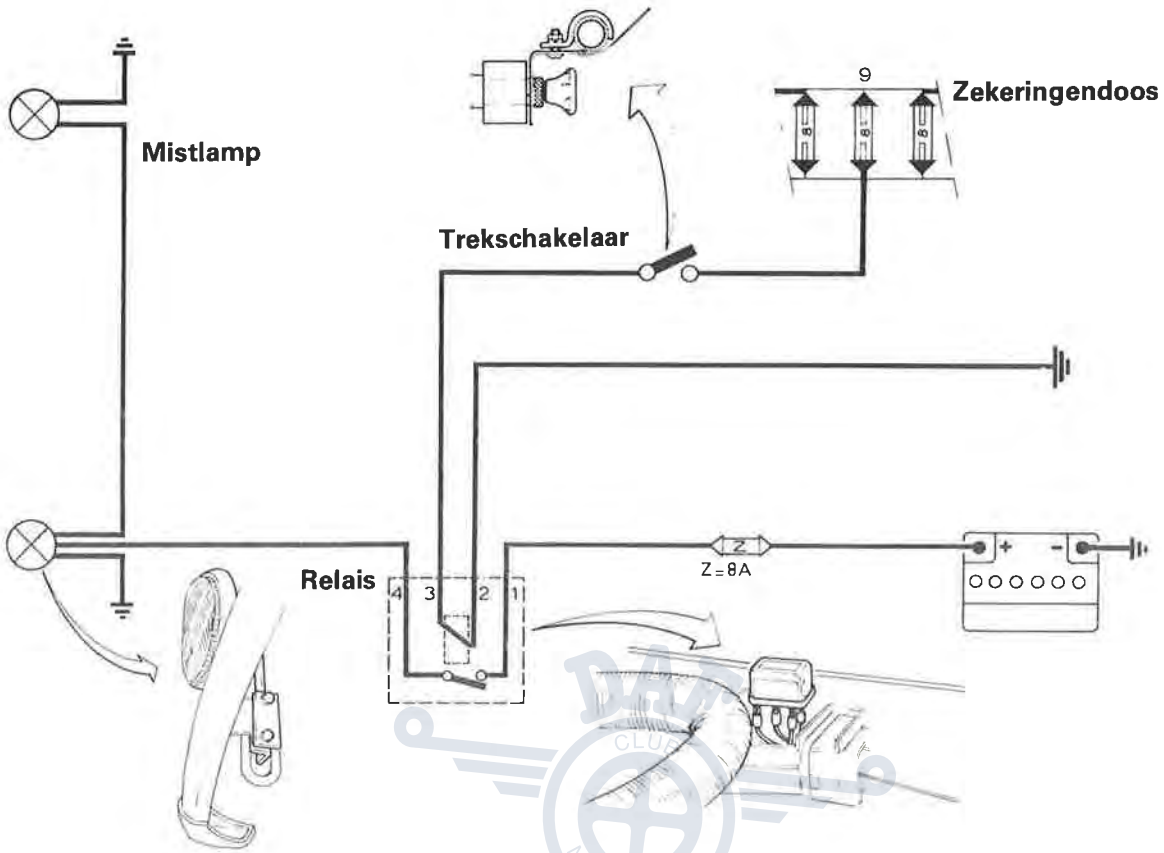

Met tuimelschakelaar

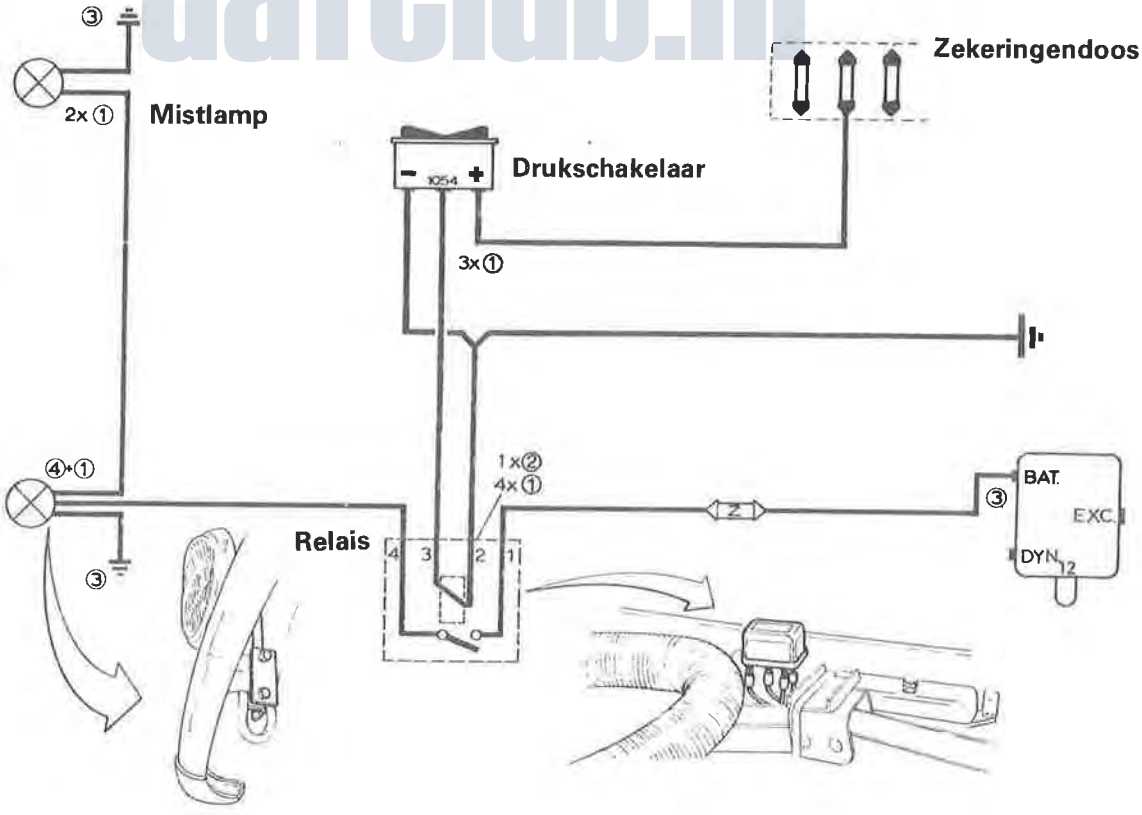

dafclub.nl

Verwarmbare achterruit

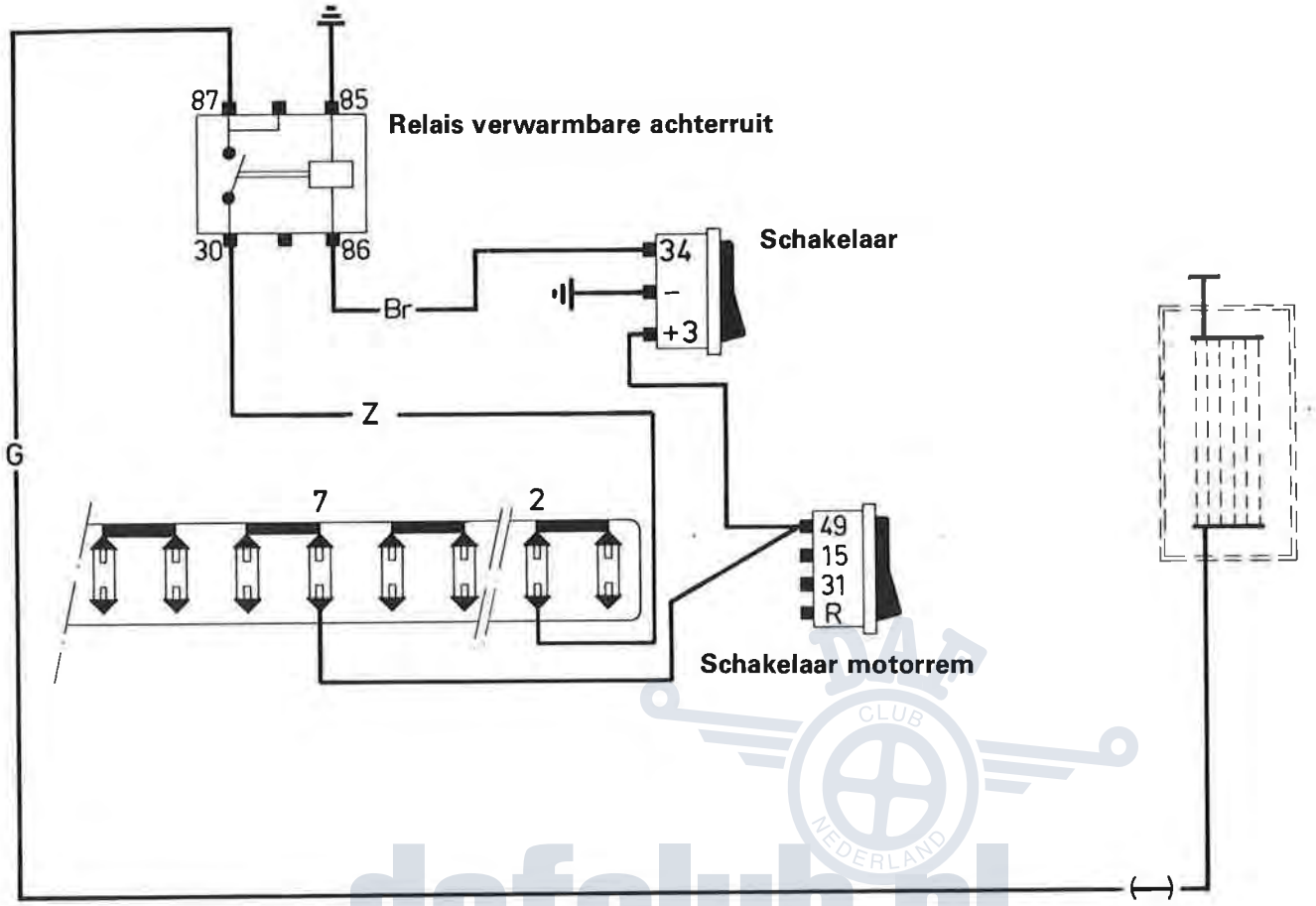

DAF CLUB NEDERLAND
dafclub.nl

Verlichting motorruimte

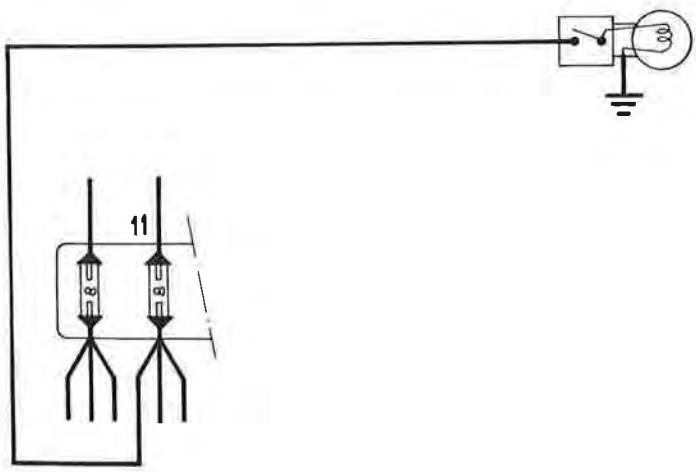

Verlichting kofferruimte

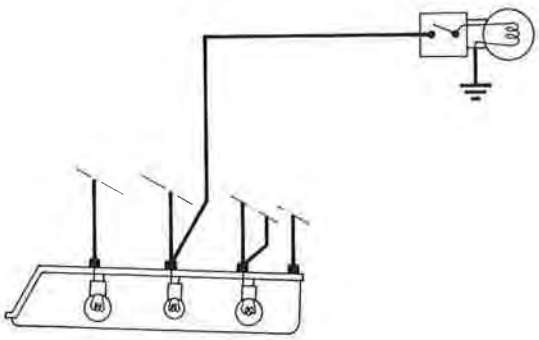

Elektrische schema's

Instrumenten en kontrolelichten

(66/1100 en 66/1300 vanaf oktober 1974)

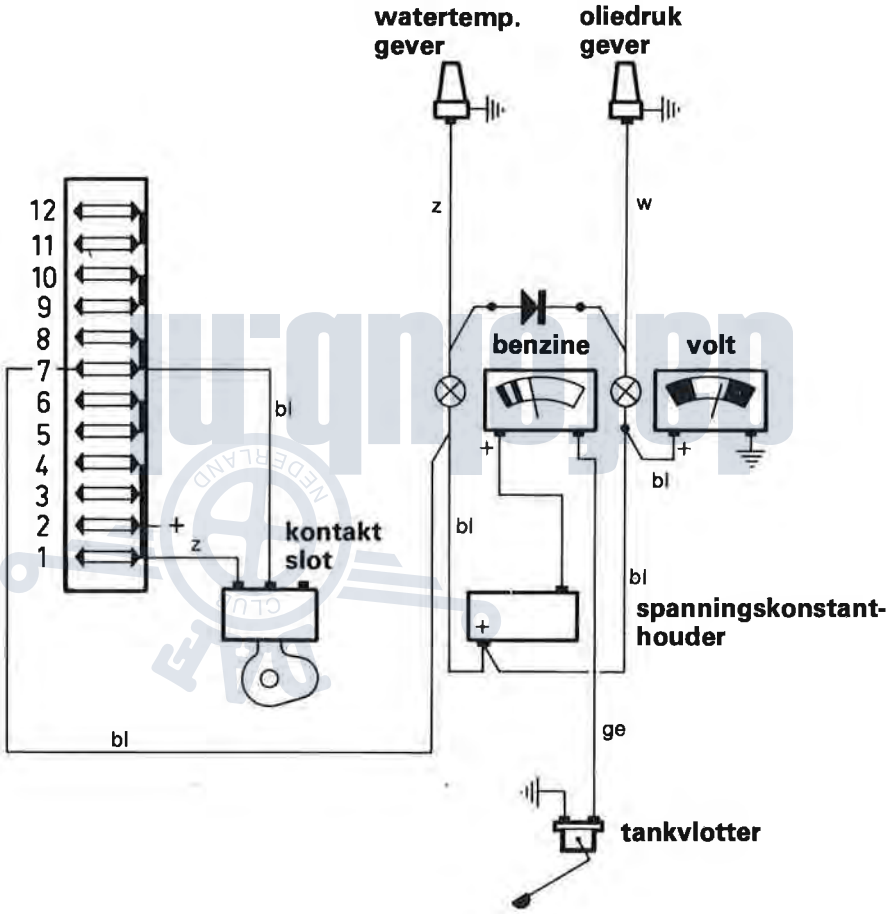

Ontstoring spanningskonstanthouder

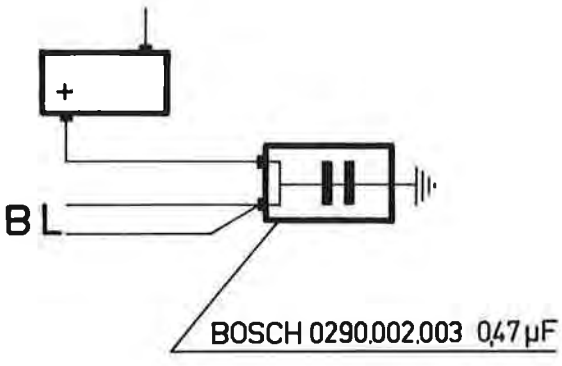

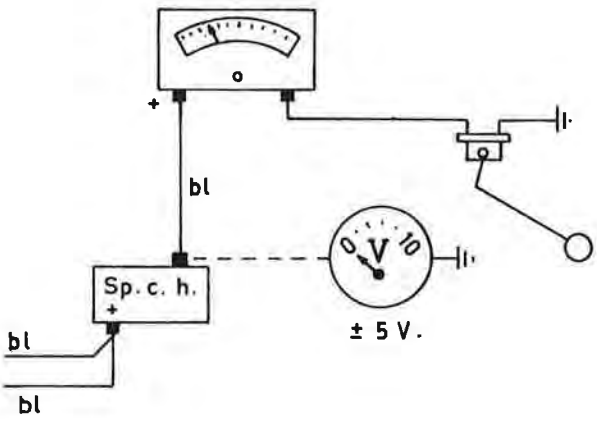

Richtingaanwijzers en alarmverlichting

(66/1100 en 66/1300 vanaf oktober 1974)

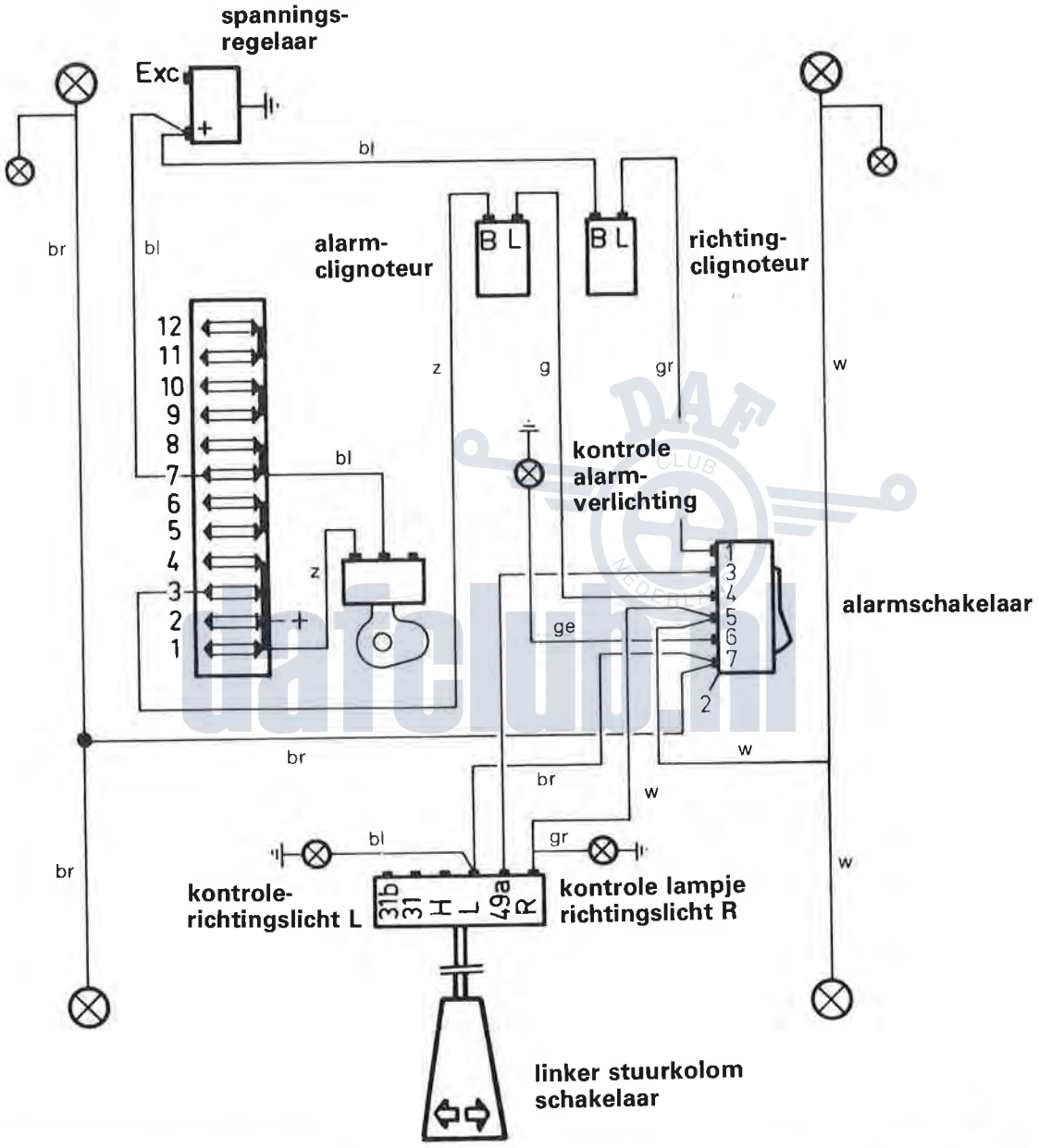

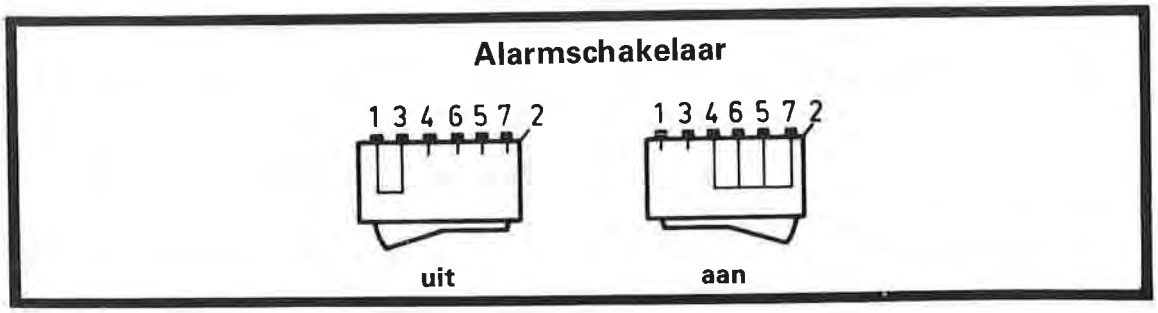

DAF CLUB NEDERLAND
dafclub.nl

Verlichting

(66/1100 en 66/1300 vanaf oktober 1974)

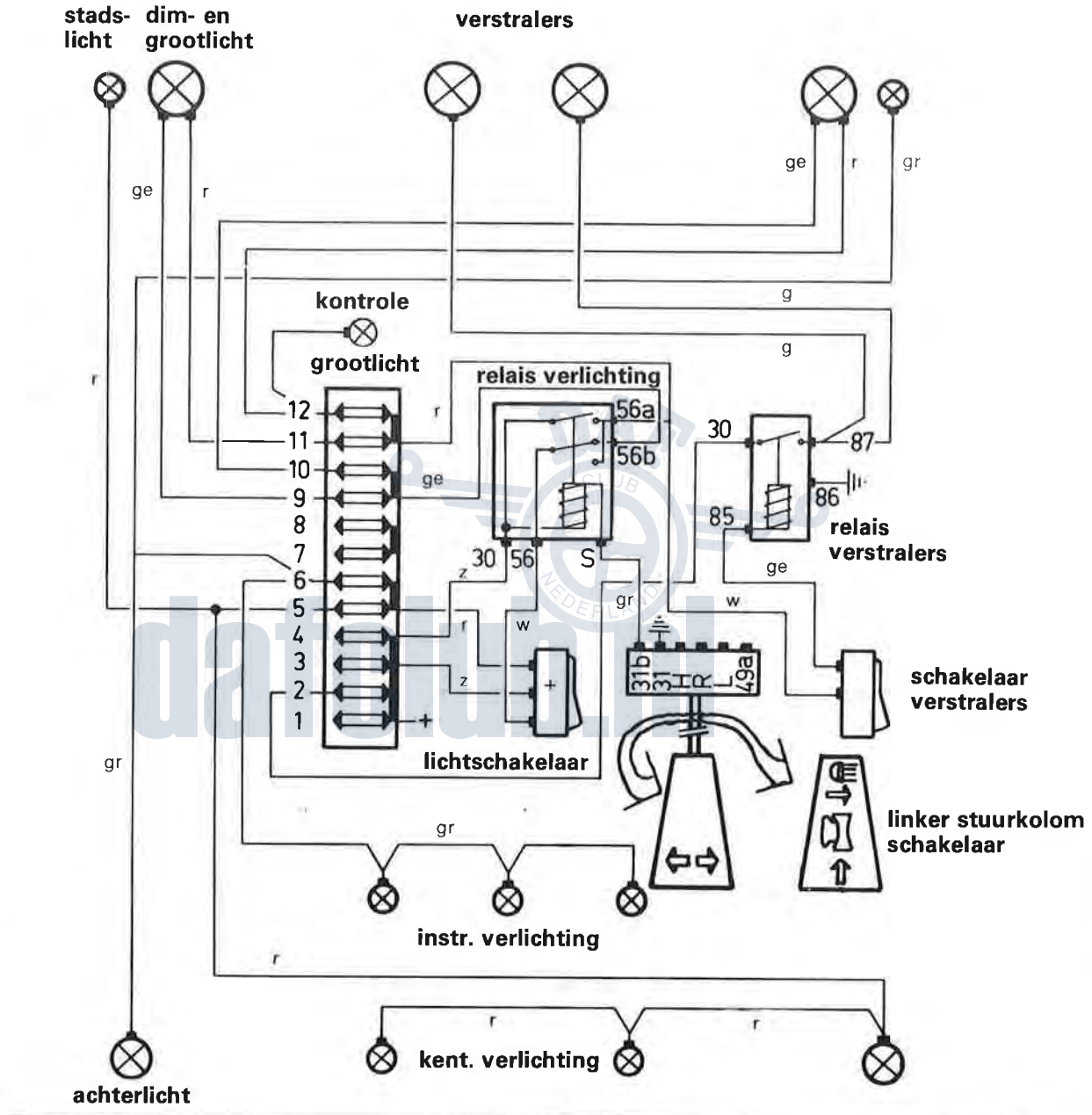

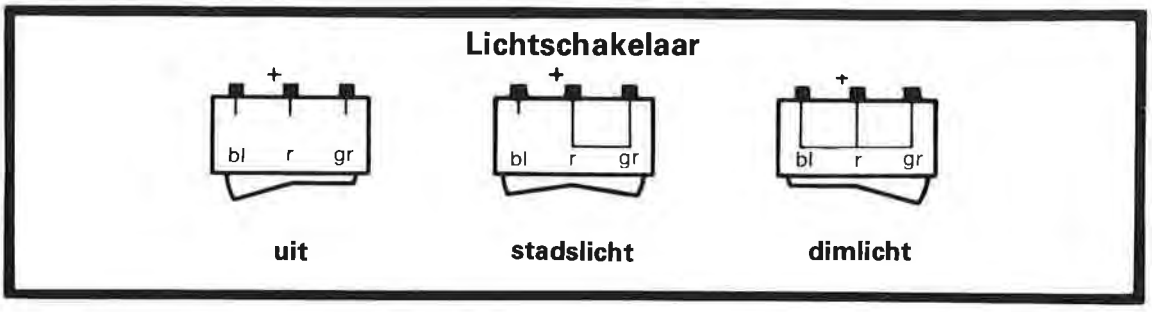

Ruitewisser – wasser systeem

(66/1100 en 66/1300 tot september 1975)

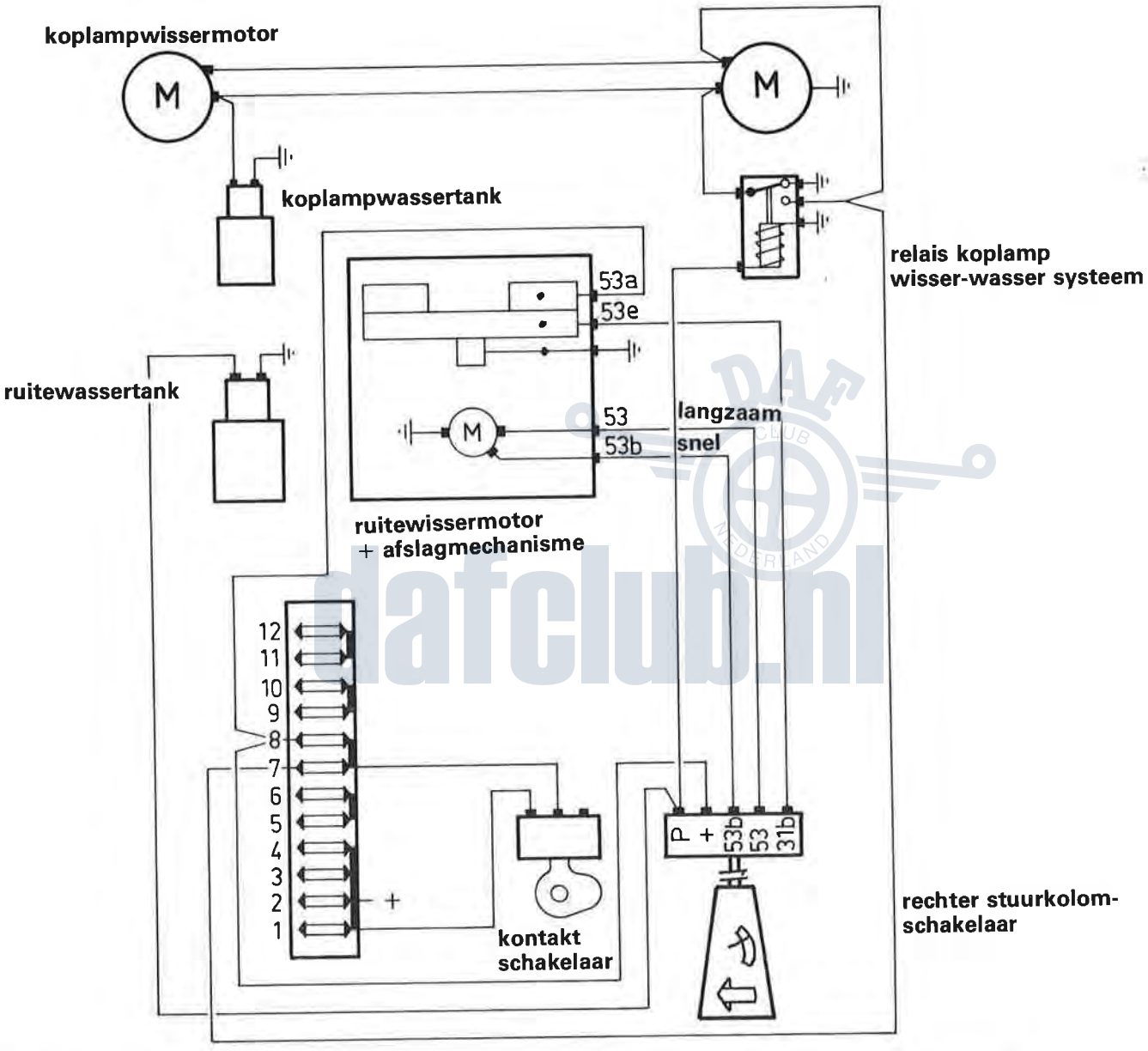

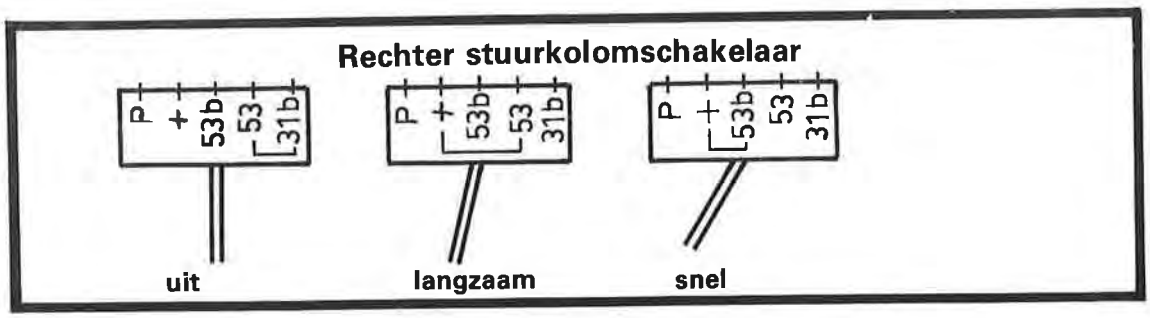

dafclub.nl

Remlicht- en vacuumklep bediening

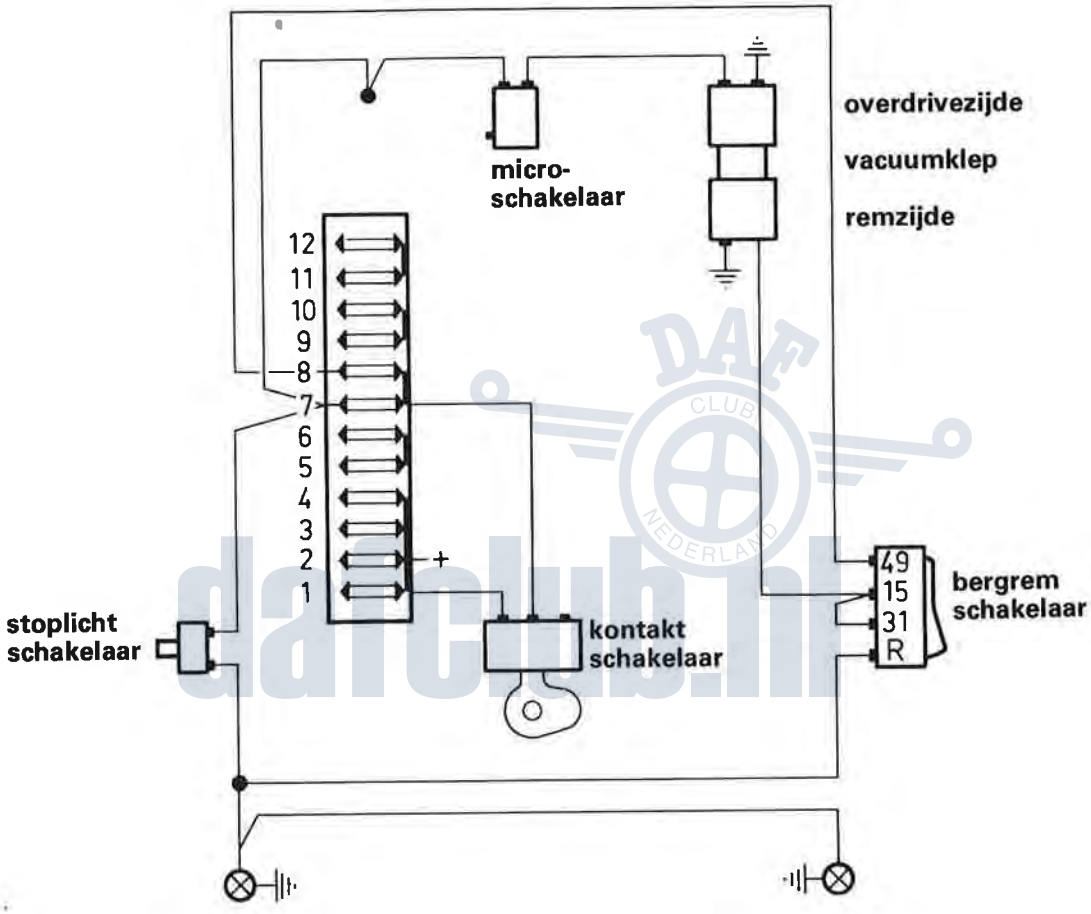

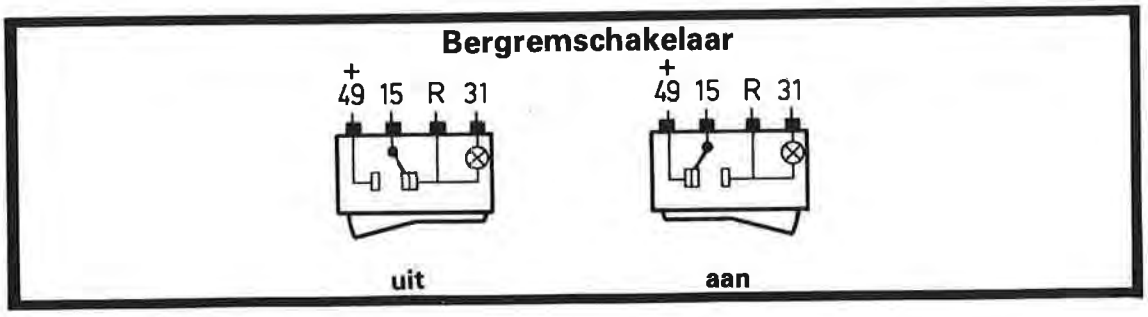

DAF CLUB NEDERLAND
dafclub.nl

Overige elektrische systemen

(66/1100 en 66/1300 vanaf oktober 1974)

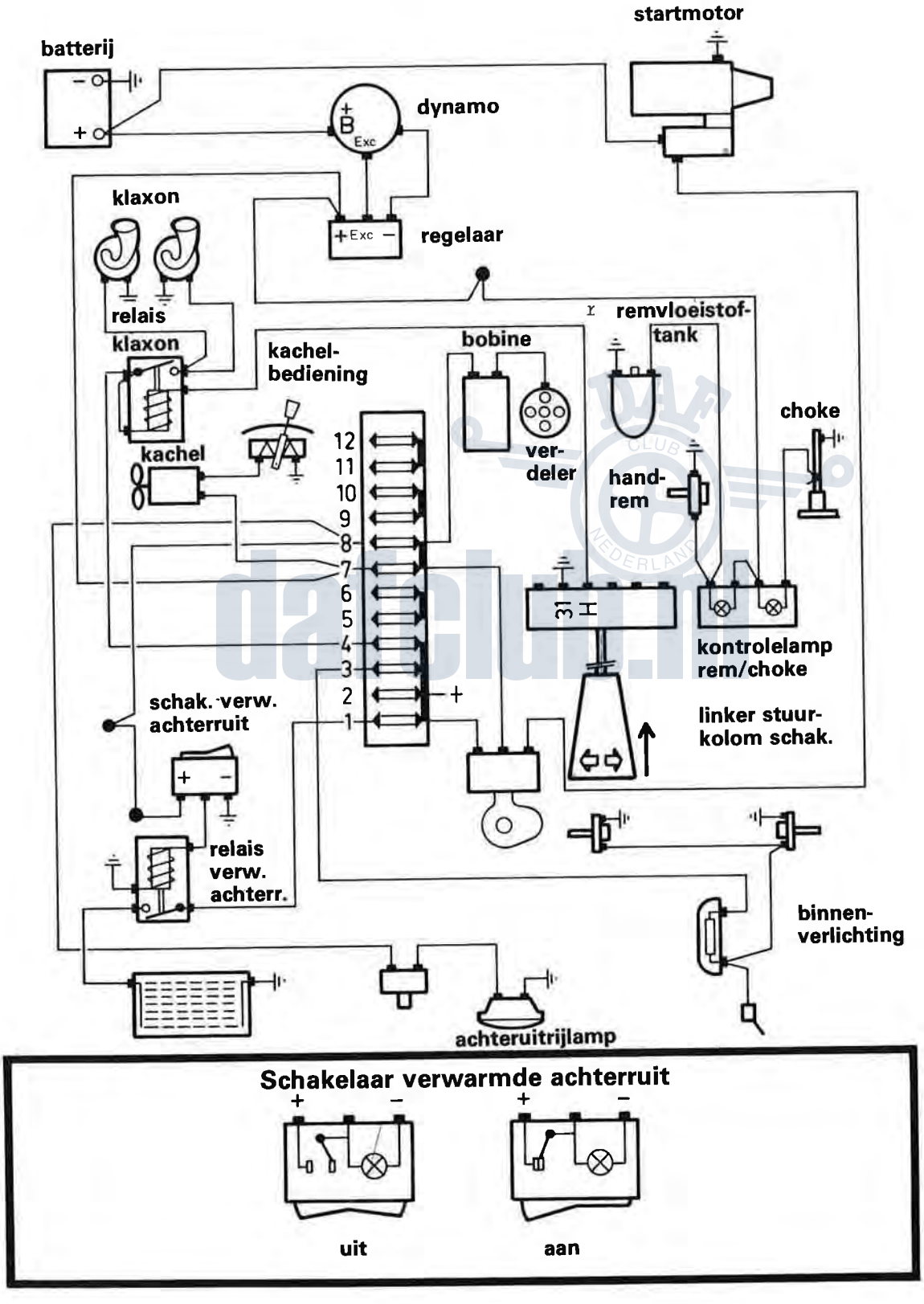

Meetwaarden bezinetankvlotter

	X (mm)	Ω
0	0	73 ±12
R	20,5	48,5±6
1/4	41,5	36,8±4,7
1/2	88,5	22,2±3,2
3/4	131,5	12,9±2,3
4/4	148	9,6±1,2

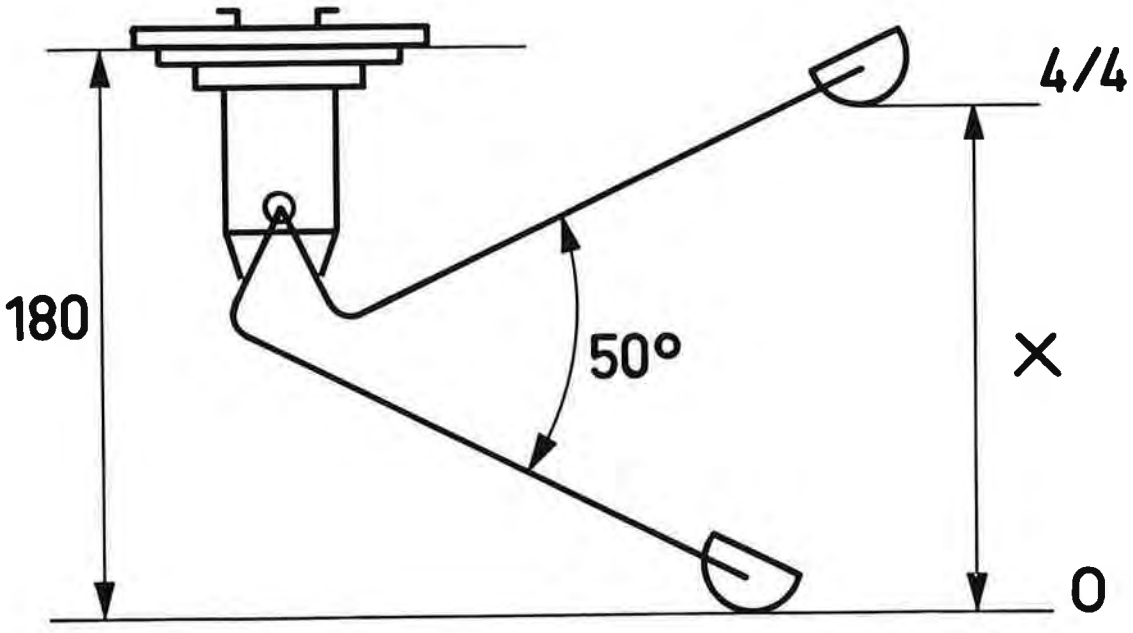

dafclub.nl

Elektrisch schema

1 Koplamp (2x)
Grootlicht/Dimlicht 45/50W
Stadslicht 4W
2 Richtinglamp (2x) 21W
3 Bobine
4 Claxon
5 Oliedrukschakelaar
6 Wisselstroomdynamo
7 Startmotor
8 Accu
9 Stroomverdeler
10 Bougie (4x)
11 Ruitewissermotor
12 Spanningsregelaar
13 Zekeringendoos 12 polig
7x5A, 3x8A, 2x16A
14 Stoplichtschakelaar
15 Kabelverbinder 9 polig
16 Deurschakelaar (2x)
17 Binnenverlichting 5W
18 Contactschakelaar
19 Richtingautomaat
20 Ruite- en koplampwisser/
wasserschakelaar*
21 Controlelamp
handrem/choke/remvloeistof
22 Lichtschakelaar
23 Richtingschakelaar
met grootlicht/dimlicht omschakelaar/
claxon
24 Vlotter brandstoftank
25 Combi instrument

a. Watertemperatuur contr.	lamp rood	2W
b. Oliedruk controle	lamp rood	2W
c. Schaalverlichting (3x)	lamp wit	2W
d. Richting controle (2x)	lamp groen	2W
e. Grootlicht controle	lamp blauw	2W

f. Massapunt
g. Brandstof element "+ /"G"
h. Voltmeter
k. Controlelamp alarminstallatie
26 Achterlampen 2x
Stoplamp 21W
Achterlamp 5W
Richtinglamp 21W
27 Kentekenlamp (2x) 5W
30 Temperatuurgever
31 Ventilatormotor
32 Regelweerstand ventilatormotor
33 Schakelaar motorrem
34 Elektro magnetische vacuumklep
35 Microschakelaar
36 Alarmschakelaar
37 Deurschakelaar
38 Verwarmde achterruit
39 Schakelaar verwarmde achterruit
40 Relais verwarmde achterruit
43 Schakelaar achteruitrijlampen
44 Alarmautomaat (niet voor Italië)
46 Vlotter remvloeistof
47 Achteruitrijlamp 21W
49 Zijrichtinglamp (2x) 4W
50 Verstralers**
51 Relais verstralers**
52 Schakelaar verstralers**
53 Sigarenaansteker**
54 Claxon relais
55 Kofferruimte verlichting*
56 Luidspreker bedrading
(uitgezonderd de 3-deurs uitvoering)
57 Relais koplamp wis/was installatie***
58 Watertank met pomp***
59 Watertank met pomp voor koplampwissers***
60 Wissermotor koplamp rechts***
62 Lichtrelais
63 Schakelaar choke
64 Schakelaar handrem

Leiding $^1/_2$ mm²
Leiding 1 mm²
Leiding $1^1/_2$ mm²
Leiding $2^1/_2$ mm²
Leiding 4 mm²
Leiding 6 mm²
Leiding 25 mm²
Leiding ontstoord
⊥ = massa kleur bruin
Bl = Leiding blauw
Br = Leiding bruin
Gr = Leiding groen
Ge = Leiding geel
G = Leiding grijs
R = Leiding rood
W = Leiding wit
Z = Leiding zwart

* Ruitesproeiers voor de Luxe modellen zijn mechanisch
** Alleen voor Marathon-modellen
*** Alleen voor Noorwegen en Zweden

DAF CLUB NEDERLAND
dafclub.nl

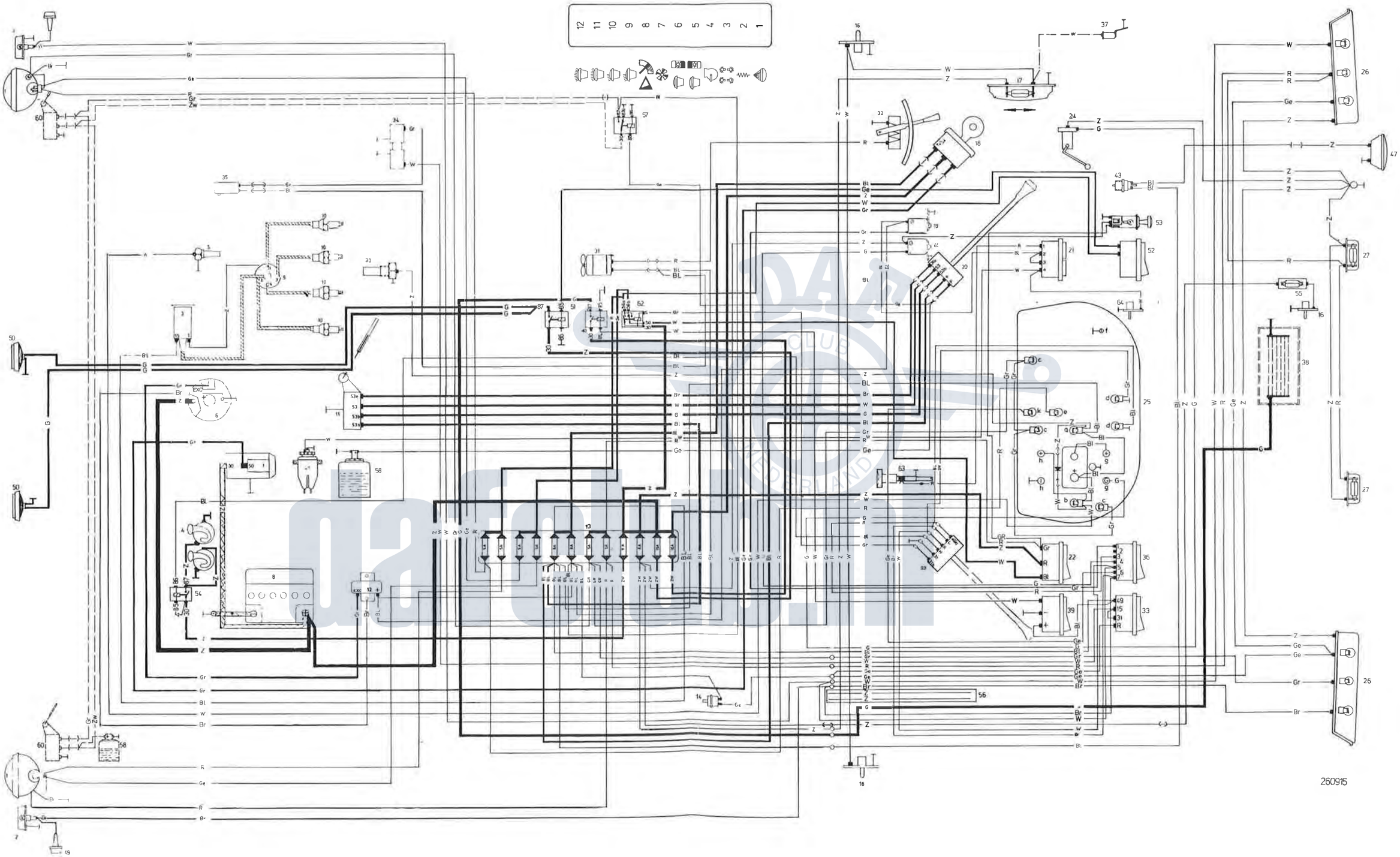
12 11 10 9 8 7 6 5 4 3 2 1
260915

Groep 6

Remmen

dafclub.nl

Inhoud

	Pag.
Technische gegevens	6-1
Speciaal gereedschap	6-7

dafclub.nl

Technische gegevens

1972 - 1973 - 1974 modellen
66 Luxe

Voorwielremmen

Remtype	ATE Simplex 200 Ø x 40 mm
Diameter wielremcilinder	22,2 mm
Maximum zuigerslag	2,35 mm
Voeringopp. per as	315 cm²
Voering type	DON 202
vanaf chassisnr. 836858	DAN Block 85 GG
Voeringdikte	4 mm
Nuttige voeringdikte	2 mm

Achterwielremmen

Remtype	Lockheed Simplex 178 Ø x 32 mm
Diameter wielremcilinder	15,87 mm
Maximum zuigerslag	2,2 mm
Voeringopp. per as	180 cm²
Voering type	DON 202
Voeringdikte	4,5 mm
Nuttige voeringdikte	2 mm

dafclub.nl

Hoofdremcilinder

Type	Tandem
Boring x slag	17,46 x 27 mm
Slagverdeling	18,5/8,5 mm
Geen restdrukventiel	
Maximum remvermogen voetrem	8 m/sec² bij 60 km/h volbelast bij 40 kgf pedaaldruk
Remvloeistof	SAE J 1703
Inhoud remsysteem	Ca. 350 cm³

Handrem

Werking	Mechanisch op de achterwielen
Vrije slag handrem	Minimaal 3 tanden
Totale overbrengingsverhouding	1 : 64 (vooruit rijdend)
Maximum remvermogen handrem	3,2 m/sec² bij 60 km/h volbelast

1972 - 1973 - 1974 modellen
66 Super Luxe en Marathon

Met trommelremmen op de achteras, schijfremmen op de vooras en rembekrachtiging (LHD)

Voorwielremmen

Remtype	ATE Schijfrem L 44 K
Diameter wielremcilinder	44 mm
Maximum zuigerslag	0,75 mm
Schijfdiameter	248 mm
Schijfdikte: nieuw	10,5 mm
geslepen (minimaal)	9,5 mm
Voeringopp. per as	80 cm²
Voering type	DAN Block 814 GG
Voeringdikte (nieuw)	10 mm
Nuttige voeringdikte	8 mm

Achterwielen

Remtype	Lockheed Simplex 178 Ø x 32 mm
Diameter wielremcilinder	15,87 mm
Maximum zuigerslag	3,2 mm
Voeringopp. per as	180 cm²
Voering type	DON 202
Voeringdikte (nieuw)	4,5 mm
Nuttige voeringdikte	2 mm

DAF CLUB NEDERLAND
dafclub.nl

Hoofdremcilinder

Type	Tandem
Boring x slag	20,64 x 27 mm
Slagverdeling	18,5 / 8,5 mm
Geen restdrukventiel	
Max. remvermogen voetrem	7,5 m/sec² bij 60 km/h volbelast en 30 kgf pedaaldruk
Remvloeistof	SAE J 1703
Inhoud remsysteem	Ca. 350 cm³

Rembekrachtiger

Type	T 51-6"E
Versterkingsfaktor	1,65

Handrem

Werking	Mechanisch op de achterwielen
Vrije slag handrem	Minimaal 3 tanden
Totale overbrengingsverhouding	1 : 64 (vooruit rijdend)
Maximum remvermogen handrem	3,2 m/sec² bij 60 km/h volbelast

RHD uitvoering

Bij de RHD uitvoering wijkt de reminstallatie op de volgende punten van de LHD uitvoering af:

Maximum remvermogen voetrem	9 m/sec² bij 60 km/h volbelast bij 30 kgf pedaaldruk
Rembekrachtiging alléén op de vooras	
Diameter achterwielremcilinder	20,64 mm
Maximum zuigerslag: vooras	0,64 mm
achteras	2,56 mm

Hoofdremcilinder

Slagverdeling	16/11 mm
Geen restdrukventiel	

Rembekrachtiger

Type	6" remote Servo met 7/8" slave cilinder
Versterkingsfaktor	1,7

Overgang 1974 naar 1975 modellen

Typen	Uitvoeringen	Chassisnummer		Chassisnummer	
66/1100 Luxe	Alle	A-00001 SN 05: ATE trommelremmen voor Lockheed achter ATE tandemhoofdremcilinder		± A-07858 SN 11*: Girling trommelremmen voor Girling achter Girling tandemhoofdremcilinder	
Typen	**Uitvoeringen**	**Chassisnummer**	**Chassisnummer**	**Chassisnummer**	**Chassisnummer**
66/1100 Luxe	Europa	A-00001 SN 05: Lockheed achter Girling hoofdrem-cilinder/rembe-krachtiger	± A-01580 SN 06: Lockheed achter ATE tandemhoofd-remcilinder/rem-bekrachtiger	± A-05034 SN 08: Lockheed achter Girling tandem-hoofdremcilin-der/rembekrachtiger	±A-10575 SN 12*: Girling achter Girling tandem-hoofdremcilinder/ rembekrachtiger
66/1100 Super Luxe 66/1300	Nordic Europa + Nordic	A-00001 SN 05*: Girling achter Girling tandem-hoofdremcilinder/ rembekrachtiger	± A-01580 SN 06: Girling achter ATE tandemhoofd-remcilinder/rem-bekrachtiger	± A-05034 SN 08*: Girling achter Girling tandem-hoofdremcilinder/ rembekrachtiger	± A-10575 SN 12: zie 08
66/1100 Super Luxe 66/1300	RHD	A-00001 SN 05: Girling achter Girling tandem-hoofdremcilinder/ rembekrachtiger	± A-01580 SN 06: zie 05	± A-05034 SN 08: zie 05	± A-10575 SN 12: zie 05

* remsysteem overeenkomstig goedgekeurde wagens.

daffun.nl

1975 modellen
66 Luxe

Voorwielremmen

Remtype	Girling Duplex 203 Ø x 38 mm
Maximaal toelaatbaar uitdraaimaat	204 mm Ø
Diameter wielremcilinder	22,2 mm
Voeringhoek/voeringopp. per as	90° / 240 cm²
Voering type	DAN Block 85 GG
Voeringdikte	4,5 mm
Nuttige voeringdikte	2 mm

Achterwielremmen

Remtype	Girling Simplex 203 Ø x 38 mm (met handnastelling)
Maximaal toelaatbaar uitdraaimaat	204 mm Ø
Diameter wielremcilinder	15,87 mm
Voeringhoek/voeringopp. per as	90° / 240 cm²
Voering type	DON 202 GG
Voeringdikte	4,5 mm
Nuttige voeringdikte	2 mm

dafclub.nl

Hoofdremcilinder

Type	Tandem
Boring x slag	19,05 x 27,5 mm
Slagverdeling	17,5 / 10,5
Geen restdrukventiel	
Max. remvermogen voetrem	6,8 m/sec² bij 60 km/h volbelast bij 40 kgf pedaaldruk
Remvloeistof	SAE J 1703
Inhoud remsysteem	CA 350 cm³

Handrem

Werking	Mechanisch, op de achterwielen
Vrije slag handrem	Minimaal 3 tanden
Maximum remvermogen handrem	3,2 m/sec² bij 60 km/h volbelast

1975 modellen
66 Super Luxe en Marathon

Trommelremmen op de achteras, schijfremmen op de vooras en rembekrachtiging (LHD)

Voorwielremmen

Remtype	ATE Schijfrem L 44 K
Diameter wielremcilinder	44 mm
Schijfdiameter	248 mm
Schijfdikte: nieuw	10,5 mm
geslepen (minimaal)	9,5 mm
Voeringopp. per as	80 cm²
Voering type	DAN Block 814 GG
Voeringdikte (nieuw)	10 mm
Nuttige voeringdikte	8 mm
Minimale voeringdikte	2 mm

Achterwielremmen

Remtype	Girling Simplex 203 Ø x 38 mm (met automatische nastelling)
Diameter wielremcilinder	15,87 mm
Voeringopp. per as	244 cm²
Voering type	DON 202 GG
Voeringdikte (nieuw)	4,5 mm
Nuttige voeringdikte	2 mm
Minimale voeringdikte	2,5 mm

DAF CLUB VEDE dafclub.nl

Hoofdremcilinder

Type	Tandem
Boring x slag	22,2 x 25 mm
Slagverdeling	16,2 / 8,8 mm
Geen restdrukventiel	
Max. remvermogen voetrem	7,5 m/sec² bij 60 km/h volbelast en 30 kgf pedaaldruk
Remvloeistof	SAE J 1703
Inhoud remsysteem	Ca. 350 cm³

Rembekrachtiger

Type	Girling Supervac. 7" type 38
Versterkingsfaktor	2,2

Handrem

Werking	Mechanisch op de achterwielen
Vrije slag handrem	Minimaal 3 tanden
Maximum remvermogen handrem	3,2 m/sec² bij 60 km/h volbelast

RHD uitvoering

Bij de RHD uitvoering wijkt de reminstallatie op de volgende punten van de LHD uitvoering af:

Maximum remvermogen voetrem	9 m/sec² bij 60 km/h volbelast bij 30 kgf pedaaldruk
Rembekrachtiging alléén op de vooras	
Diameter achterwielremcilinder	20,64 mm

Hoofdremcilinder

Type	Tandem
Boring x slag	22,2 x 25 mm
Slagverdeling	16,2/8,8
Geen restdrukventiel	

dafclub.nl

Speciaal gereedschap

999	oud	
2809	–	Tang voor schijfremzuigers
5851	535571	Trekhaak remblokjes
5853	535573	Tang voor verdraaien schijfremzuigers
5858	267065	Sleutel dé- en montage remschoen

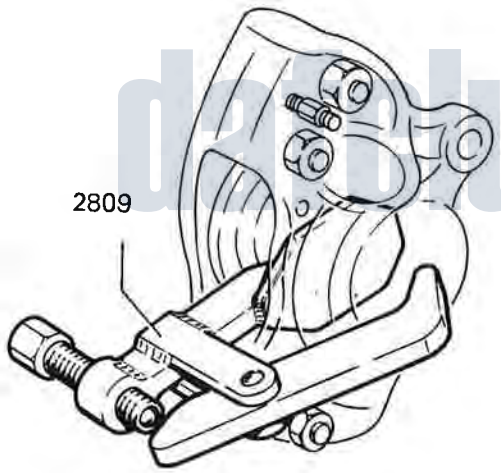

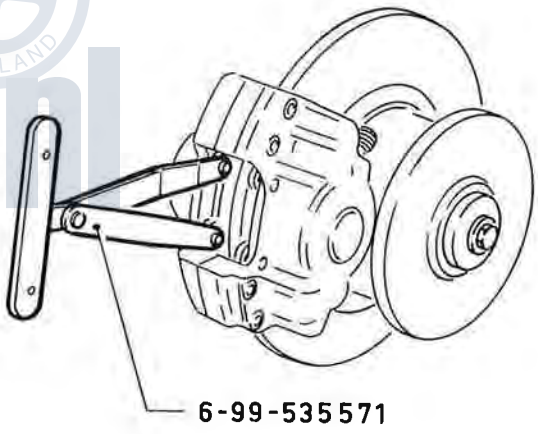

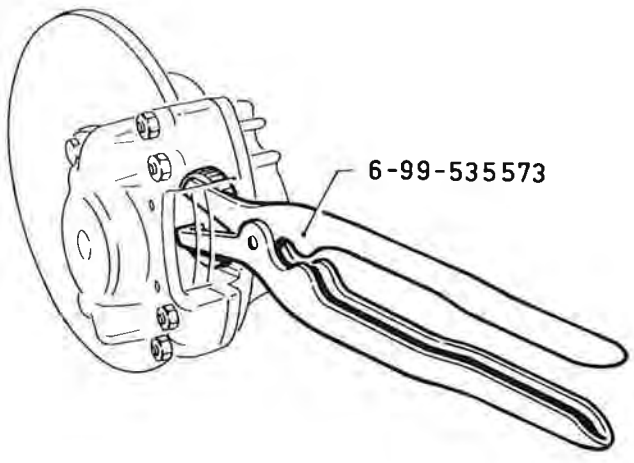

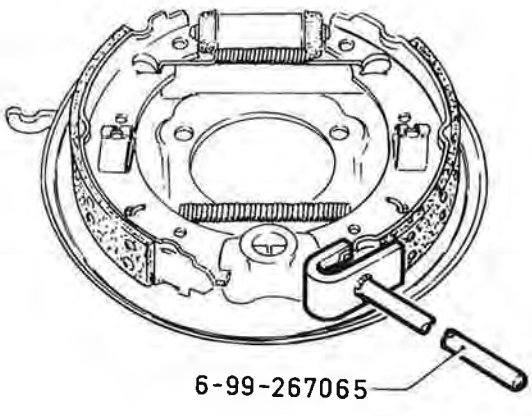

DAF CLUB NEDERLAND
dafclub.nl

Groep 7

Ophanging – wielen – stuurinrichting

dafclub.nl

7

Inhoud

	Pag.
Technische gegevens	7-1
Speciaal gereedschap	7-4

dafclub.nl

Technische gegevens

Voorwielophanging

Type	Torsiestaven
Lengte	690 mm
Diameter	16 mm
Effectieve veerlengte	655 mm

Stabilisator

Diameter	16 mm

Schokbrekers

Type	Dubbelwerkende, hydraulische telescoopschokbrekers
Grenswaarde	68 mm (voor Boge schokdemper testbank)
Slag	130 mm
Schokdemperstang, mm	Ø 22
Hoek schokbreker/astap	9° 50′ ± 15′
Aanhaalmoment schokbrekermoer, voor	55-65 Nm (5,5-6,5 kgm)
achter	22-25 Nm (2,2-2,5 kgm)
Aanhaalmoment opsluitmoer schokbreker	120-140 Nm (12-14 kgm)

DAF CLUB NEDERLAND
dafclub.nl

Wielstanden

Onbelast en bij schokbrekeropening A = 83 mm

Camber (wielvlucht)	1° 21′ ± 30′
Fuseelangshelling	4° 30′ ± 30′
Fuseedwarshelling (KPI)	8° 30′ ± 30′
Toespoor (toe-in)	2-4 mm

Vollast en bij schokbrekeropening A = 93 mm

Camber (wielvlucht)	0° 35′ ± 30′
Fuseedwarshelling (KPI)	9° 20′ ± 30′
Fuseelangshelling	5° ± 30′
Naloop (castor)	22 mm
Toespoor (toe-in)	0-2 mm

Voortrein

Toegestane speling in kogelgewricht bij een normaal belaste voortrein	Maximaal 3 mm

Smering

Inklemming torsieveer voor	Lithium/loodvet NLGI 2
Voorwiellagers	Lithium/loodvet NLGI 2
Naaf, naafdop, meenemer km-tellerkabel	Lithium/loodvet NLGI 2

Besturing

Type	Rondsel en heugel
Aantal tanden rondsel	6
Aantal tanden heugel	20
Max. hoekinslag binnenwiel	38° 20'
Max. hoekinslag buitenwiel	29° 20'
Aantal omwentelingen stuurwiel van uiterst links naar rechts	3,34
Totale stuurreductie	20,3

Smering

Smeermiddel	Lithiumvet NLGI 1
Inhoud stuurhuis	0,04 l

Aanhaalmomenten

Moeren, fuseekogels	55-65 Nm (5,5-6,5 kgm)
Moeren spoorstangkogels	27-30 Nm (2,7-3,0 kgm)
Bouten, stuurhuisdeksel	18-20 Nm (1,8-2,0 kgm)
Bevestigingsbouten, stuurhuis	7 Nm (0,7 kgm)
Moer, stuurwiel	80-90 Nm (8-9 kgm)

Achterwielophanging

Type	Parabolische uitgewalste bladveer
Aantal bladen	1
Lengte	1100 mm
Breedte	60 mm
Grootste dikte, Sedan	12 mm
Stationcar	12 mm
Kleurcodering, Sedan	geen
Stationcar	rood, op voorste veeroog

Aanhaalmoment

Veerboutmoeren	50-55 Nm (5-5,5 kgm)
Veerplaatmoeren	50-55 Nm (5-5,5 kgm)
Schokdempermoeren	22-25 Nm (2,2-2,5 kgm)

Schokbreker

Type	Dubbelwerkende, hydraulische telescoopschokbrekers
Grenswaarde	75 mm
Slag	174 mm
Grootste lengte (rebound)	481 ± 2,5 mm
Kleinste lengte	350 ± 2,5 mm

dafclub.nl

Wielen

Velgen

Aanduiding	4B x 14" 4½ JJ x 13" Marathon + optional
Inpersdiepte (bolling)	35 mm 40 mm
Boutcirkeldiameter	125 mm
Aantal wielmoeren	3
Afmeting, wielbout	M 14 x 1
Boutgat diameter	18 mm
Aanhaalmoment wielmoeren	80-90 Nm (8-9 kgm)

Banden

Type	Tubeless Michelin, Kleber Colombes, Uniroyal, Good Year	
		Marathon + optional
Bandenmaat	145 SR 14	155 SR 13
Slijtagegraadindicator	1,6 mm	1,6 mm
Bandenspanning, voor	160 kPa (1,6 kg/cm²)	140 kPa (1,4 kg/cm²)
achter	180 kPa (1,8 kg/cm²)	160 kPa (1,6 kg/cm²)

DAF CLUB NEDERLAND
dafclub.nl

Speciaal gereedschap

999	oud	
5876	535568	Hulpgereedschap torsiestaven
5877	535637	Montagehulpstuk voorschokdemper
5938	267232	Stempel montage voorwiellagers
5879	535766	Stempel voor de keerring achternaaf
5893	260517	Flenstrekker
5875	535017	Trekker remtrommel

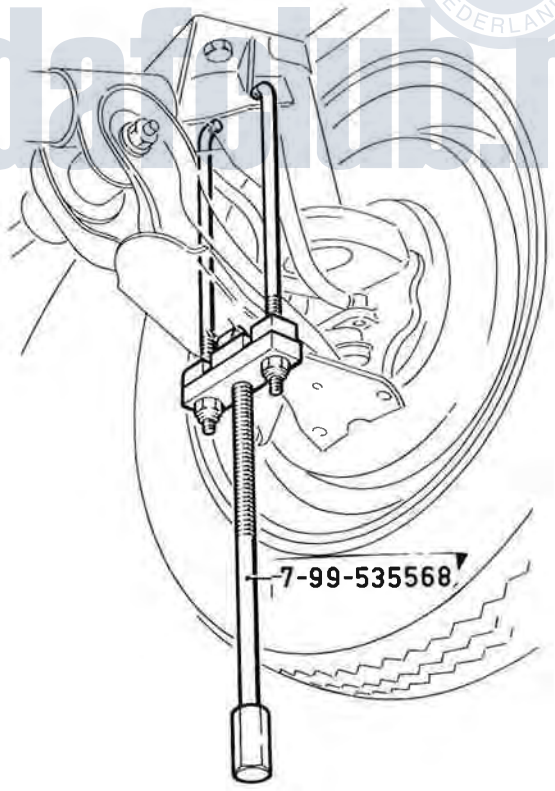

DAF CLUB NEDERLAND
daf-club.nl

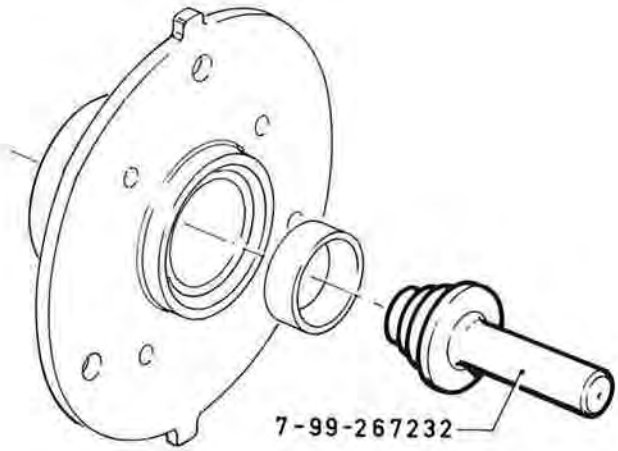

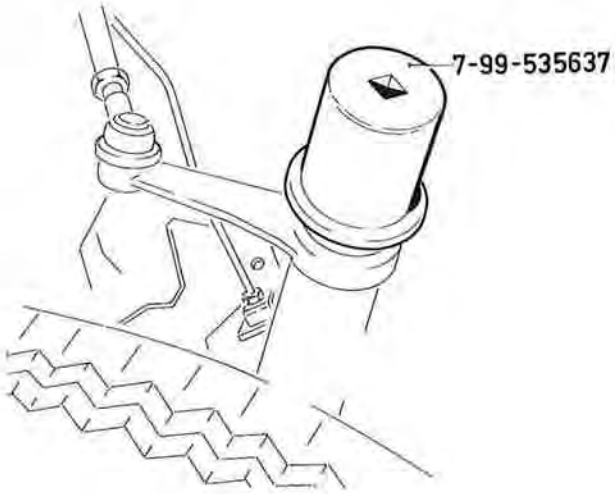



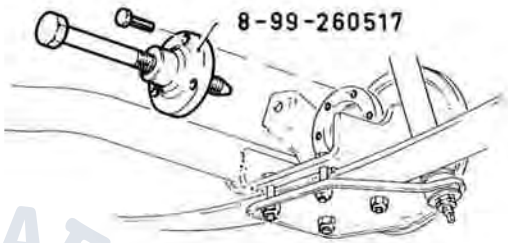

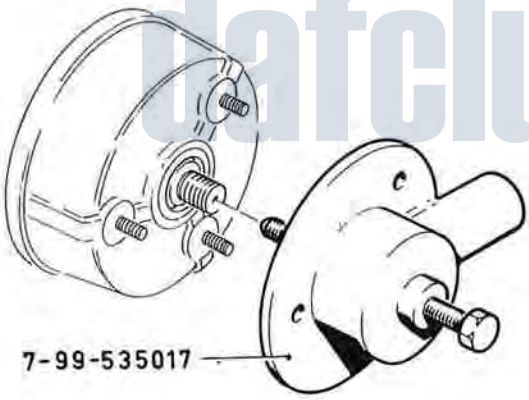

dafclub.nl

Groep 8

Variomatic secundair

dafclub.nl

Inhoud

	Pag.
Technische gegevens	8-1
Speciaal gereedschap	8-2

dafclub.nl

Technische gegevens

Secundaire Variomatic

Materiaal tandwielkast	Aluminium
Overbrenging tandwielkast	4,51 : 1
Max. diameter schijven, mm	Ø 265
Riemloop diameters (bij riembreedte 42 mm), mm	Ø 132,7 – Ø 248,2
Schijfhoek	30°
Slag beweegbare schijven, mm	31,1
Schijfafstand, zowel voor nieuwe als gebruikte riemen, mm	1,5-2
Min. toelaatbare schijfafstand, mm	0,5

Smering

Tandwielkast	Hypoid olie SAE 80 of SAE 80W/90 vlgs specificatie MIL-L2105 of MIL-L2105B (API GL-4 of API GL-5)
Totale inhoud tandwielkast	0,825 l
Bijvullen, na aftappen, tot niveauplug	0,8 l
Beweegbare schijven	Automatic Transmission Fluid Type A/A
Inhoud	0,075 l
Naven beweegbare schijven	Gleitmo 500 of Molykote BR-2S

Secundaire aandrijfassen

Uitwendige diameter koppeling, mm	Ø 96
Lengte tussen de theoretische hartpunten, mm	390
Slag van koppeling vanuit theoretisch hartpunt, mm	+8/–11
Max. buighoek in uitgetrokken stand	19° 30'

Smering

Koppeling secundaire aandrijfas	Gleitmo 500 of Molykote BR-2S
Achterwiellagers	Lithiumvet NLGI 2

DAF CLUB NEDERLAND
dafclub.nl

Speciaal gereedschap

999	oud	
5840	535828	Demontage- en montage gereedschap secundair
5841	535829	Demontage- en montage gereedschap primair
5885	260508	Klemring secundaire schijf
5886	260510	Stempel membraandeksel secundair
5887	260511	Stempel secundair
5888	260512	Klembout secundaire schijf
5889	260513	Set borstbouten
5891	260515	Stempel secundair
5935	260509	Schijvenklem

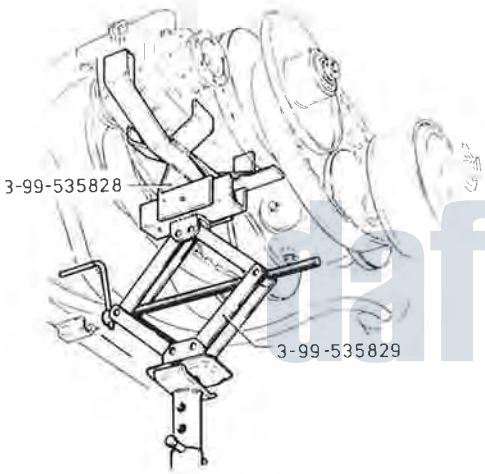

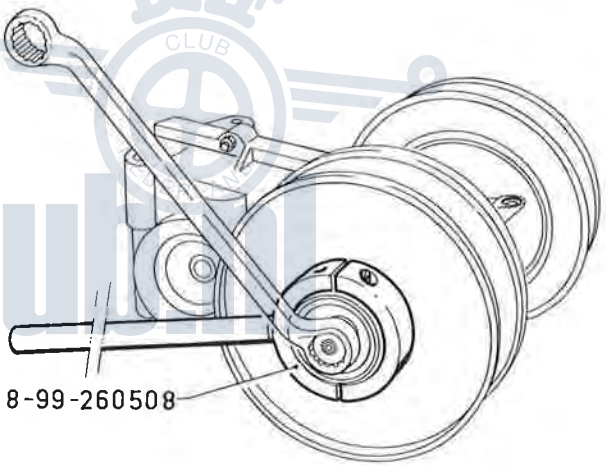

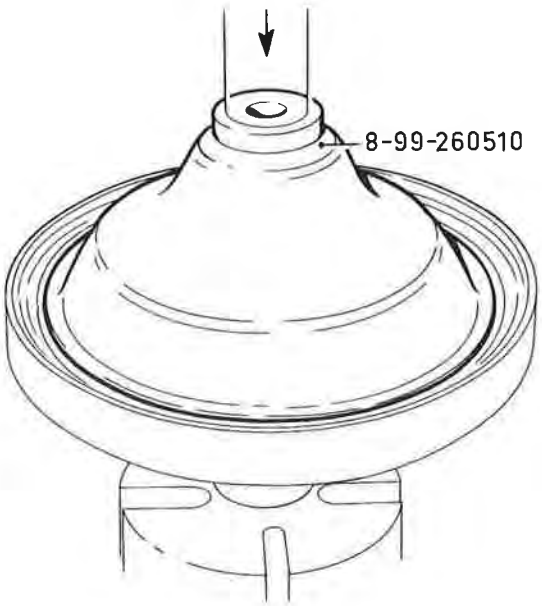

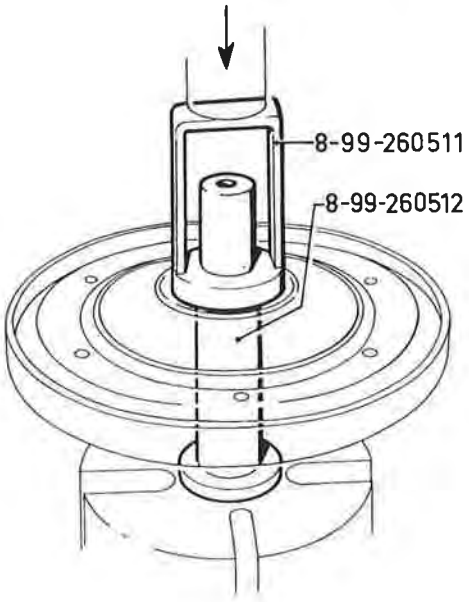

DAF CLUB
dafclub.nl

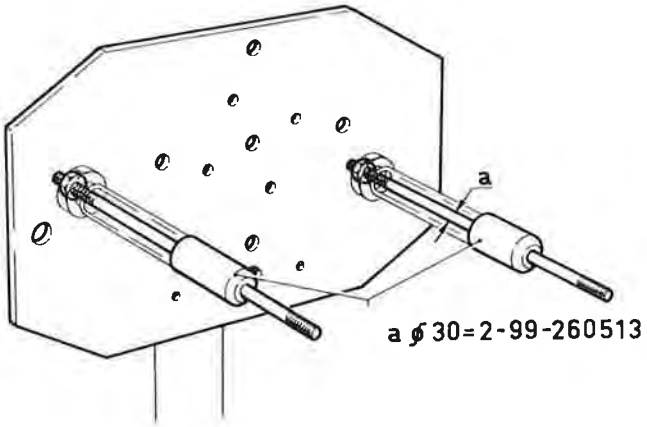

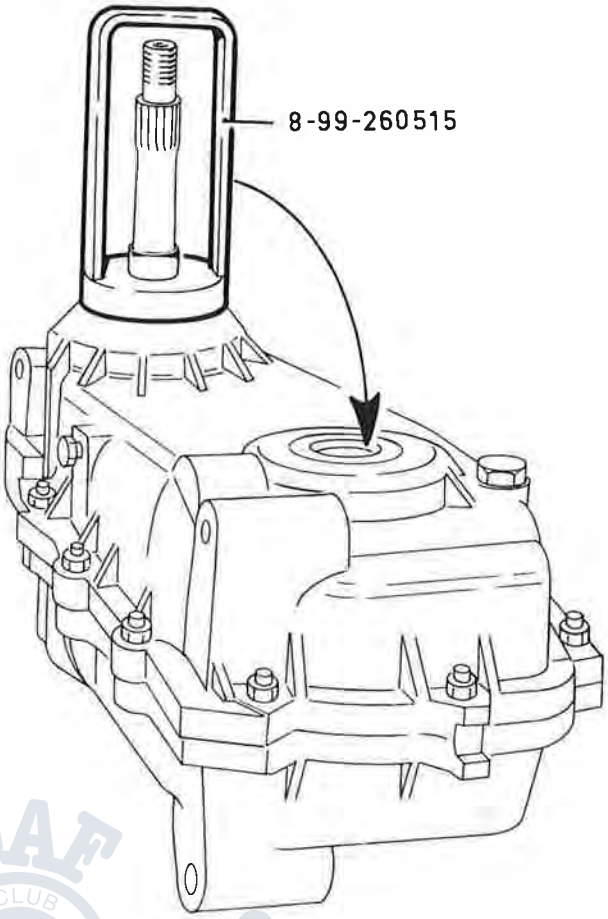

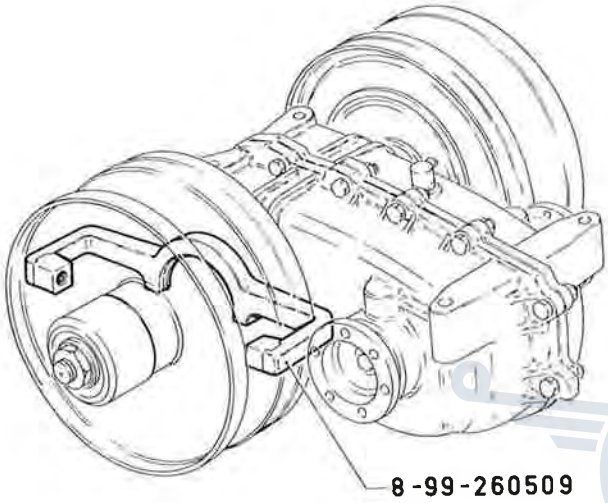

DAF CLUB NEDERLAND
dafclub.nl